Promethean® ActivPanel® Cobalt™ mit USB-C

TECHNISCHE DATEN

DISPLAY

Diagonale	65" 4K, 75" 4K, 86" 4K
Bildschirmtyp	TFT LCD (Direct LED-Hintergrundbeleuchtung)
Seitenverhältnis	16:9
Anzeigefläche	65" 4K: 1429 x 804 mm (56,3 x 31,7 Zoll) 75" 4K: 1652 x 930 mm (65 x 36,6 Zoll) 86" 4K: 1895 x 1066 mm (74,6 x 41,9 Zoll)
Anzeigefarben	1,07 Milliarden
Auflösung	4K UHD (3840 x 2160 bei 60 Hz)
Reaktionszeit	8 ms
Panel-Bildwiederholrate	60 Hz
LED-Lebensdauer	50.000 Stunden
LCD-Betrachtungswinkel	178°
Helligkeit	65" 4K: 350 cd/m2 75" 4K: 350 cd/m2 86" 4K: 400 cd/m2
Kontrastverhältnis	4000:1
Umgebungslichtsensor	Ja
Glashärte	9H (Stift), 7 (Mohs)
Glastyp	Getempert, Antireflex

INTERAKTIVITÄT

Ergonomisch designte Konsole	Ja, mit Netzschalter, Lautstärkeregler, Menü-Taste, „Bildschirm einfrieren"-Taste, „Touch Aus"-Taste, Quellauswahltasten
Multitouch-Technologie	Vellum™-Schreibtechnologie
Konstante Berührungspunkte	20
Auflösung bei Multitouch	32768 x 32768 px
Reaktionszeit	10 ms
Präzisionsgenauigkeit Eingabe	1 mm
Abtastrate	4 m/s
Scan-Rate	100 Hz
Gesten und Kanten-Wischbewegungen	Unterstützung durch Windows®
Stifte im Lieferumfang	2
Stifttyp	Batterieloser Stift
Stifthalterung	Integrierte Stiftablage über die gesamte Länge
Durchmesser der Stiftspitze	3 mm
Unterscheidung zwischen Stift- und Toucheingabe	Ja
Stiftidentitäten	1
Handflächenerkennung	Ja
Annotation über jeder Quelle	Ja
Basis-Apps für's Unterrichten	Einschließlich Whiteboard, Annotieren, Stoppuhr, Zufallsgenerator, Screenshot, Screen Share, Browser, PDF-Leser, Media-Player
Kompatibilität	Windows® 8 bis 10; OS X® 10.8 bis 10.11; macOS® Sierra 10.12.1 oder höher; Linux® Ubuntu® 18.04 LTS; Chrome OS™

ANSCHLÜSSE

HDMI® 2.0-Eingang (Rückseite)	1
HDMI 2.0-Eingang (Vorderseite)	1
HDMI 2.0-Ausgang	1
Display-Port 1.2-Eingang	1
VGA-Eingang	1
VGA-Audio-Eingang	1
USB-A 2.0 (Rückseite)	2
USB-A 2.0 (Vorderseite)	1
USB-A 3.0 (schnellere Datenübertragung, Vorderseite)	1 (OPS)
USB-B Touch (Rückseite)	1
USB-B Touch (Vorderseite)	1
USB-C PD2.0, USB 2.0, DP1.2 (Rückseite)	1
LAN-Eingang (RJ45)	1x 10/100 Mbps
LAN-Ausgang (RJ45)	1x 10/100 Mbps
Wake on LAN	Ja
Wi-Fi®-Modul IEEE* 802.11a/b/g/n/ac Wireless, 2x2	Im Lieferumfang enthalten
RS-232	Ja
CVBS	1
Mikrofoneingang (3,5 mm)	1
Kopfhörer	1
OPS-Einschub	1

COMPUTER

Betriebssystem	Android™ Oreo 8
RAM	3 GB
Interner Speicher	32 GB
CPU	Quad Core: (2) ARM Cortex A73, (2) ARM Cortex A53
GPU	ARM Mali-G51 MP2
Remote-Over-the-Air-Updates	Ja
Promethean-Panelverwaltung	Ja

AUDIO

Zwei frontale Lautsprecher	2 x 15 Watt

STROMVERSORGUNG

Betriebsspannung	100 V bis 240 V Wechselspannung
Stromverbrauch (Typisch)	65" 4K: 113 W 75" 4K: 138 W 86" 4K: 166 W
Stromverbrauch (Standby)	<= 0,5 W
Ultraleises lüfterloses Design	Ja

Promethean

© 2021 Promethean Limited. Alle Rechte vorbehalten. Promethean Ltd. ist Eigentümer einer Reihe von Marken in mehreren Rechtsordnungen der Welt, einschließlich, aber nicht begrenzt auf Promethean, das Promethean-Logo, ActivPanel, Nickel, Cobalt, Titanium, Vellum und ActivSoundBar. Alle Marken (einschließlich Logos und Symbole), auf die von Promethean Bezug genommen wird, sind Eigentum ihrer jeweiligen Inhaber. Sofern nicht ausdrücklich derart gekennzeichnet, weist die Verwendung von Marken Dritter durch Promethean nicht auf irgendeine Beziehung, Förderung oder Unterstützung zwischen Promethean und den Inhabern dieser Marken hin. Die Garantie- und Supportbedingungen finden Sie unter PrometheanWorld.com/Warranty. Bei den Abmessungen und Gewichtsangaben handelt es sich um Schätzwerte. Produktspezifikationen können ohne Vorankündigung geändert werden. PrometheanWorld.com.

Promethean® ActivPanel® Cobalt™ mit USB-C

UMGEBUNGSBEDINGUNGEN

Betriebstemperatur	0 °C bis 40 °C (32 °F bis 104 °F)
Lagertemperatur	-15 °C bis 55 °C (-5 °F bis 131 °F)
Feuchtigkeit bei Betrieb	20 % bis 80 % (nicht kondensierend)
Lagerfeuchtigkeit	20 % bis 90 % (nicht kondensierend)

ABMESSUNGEN UND GEWICHT

Abmessungen des Panels	65" 4K: 1536 x 960 x 90 mm (60,5 x 37,8 x 3,5 Zoll) 75" 4K: 1767 x 1093 x 106 mm (69,6 x 43,0 x 4,2 Zoll) 86" 4K: 2018 x 1236 x 113 mm (79,4 x 48,7 x 4,4 Zoll)
Abmessungen mit Verpackung	65" 4K: 1720 x 1095 x 272 mm (67,7 x 43,1 x 10,7 Zoll) 75" 4K: 1880 x 1160 x 320 mm (74,0 x 45,7 x 12,6 Zoll) 86" 4K: 2140 x 1340 x 280 mm (84,3 x 52,8 x 11,0 Zoll)
Nettogewicht	65" 4K: 46 kg (101 lb) 75" 4K: 62 kg (137 lb) 86" 4K: 82 kg (181 lb)
Gewicht mit Verpackung	65" 4K: 66 kg (146 lb) 75" 4K: 85 kg (187 lb) 86" 4K: 106 kg (233 lb)
Abmessungen der Halterung zur Wandmontage	1010 x 720 x 52 mm (39,8 x 28,3 x 2,0 Zoll)
VESA-Montagepunkt	65" 4K: 600 x 400 mm (23,6 x 15,7 Zoll) 75" 4K: 600 x 400 mm (23,6 x 15,7 Zoll) 86" 4K: 700 x 400 mm (27,6 x 15,7 Zoll)

KONFORMITÄT UND ZERTIFIZIERUNG

Regulatorische Zertifizierung	CE, FCC, IC, UL, CUL, CB, RCM
Energy Star-zertifiziert	65" 4K: Ja 75" 4K: Ja 86" 4K: Ja

LIZENZ FÜR BILDUNGSSOFTWARE

ActivInspire® Professional EinzelnutzerInnen	Im Lieferumfang enthalten

*gesondertes Schullizenzmodell für Deutschland und Österreich gültig.
Mehr Informationen unter:
https://www.prometheanworld.com/de/produkte/unterrichtssoftware/activinspire-schullizenzmodell/

LIEFERUMFANG

Kartoninhalt

- (1) ActivPanel Cobalt
- (1) HDMI-Kabel, 3 m Länge
- (1) USB-Kabel (A-B), 3 m Länge
- (1) Stromkabel, 3 m Länge
- (1) USB-C-Kabel, 2 m Länge
- (1) Fernbedienung
- (2) Batterien für Fernbedienung
- (2) Stifte für ActivPanel Cobalt
- (1) Versiegelter Antistatikbeutel
- (4) VESA-Befestigungsschrauben (M6)
- (1) Halterung für Mini-PC mit Schrauben
- (1) Kurze Installationsanleitung
- (1) Promethean WLAN-Modul (Ni/Co)
- (2) Antennen
- (1) Benutzerhandbuch für Promethean WLAN-Modul (Ni/Co)
- (1) Wandhalterung

INSTALLATION

Die Installation dieses Produkts sollte von einem qualifizierten Installationspartner durchgeführt werden. Die Verwendung anderer als der von Promethean bereitgestellten Komponenten oder die Nichterfüllung der Mindestanforderungen kann Leistungseinbußen verursachen, die Sicherheit beeinträchtigen und sich auf die Gültigkeit der Garantie auswirken. Weitere Informationen finden Sie unter Support.PrometheanWorld.com.

GARANTIE

Die Garantiebedingungen und Upgrade-Optionen sind je nach Region unterschiedlich. Für weitere Informationen kontaktieren Sie Ihren Händler vor Ort und besuchen Sie PrometheanWorld.com/Warranty.

SUPPORT

Support zu allen Promethean-Produkten finden Sie unter Support.PrometheanWorld.com.

Promethean®

© 2021 Promethean Limited. Alle Rechte vorbehalten. Promethean Ltd. ist Eigentümer einer Reihe von Marken in mehreren Rechtsordnungen der Welt, einschließlich, aber nicht begrenzt auf Promethean, das Promethean-Logo, ActivPanel, Nickel, Cobalt, Titanium, Vellum und ActivSoundBar. Alle Marken (einschließlich Logos und Symbole), auf die von Promethean Bezug genommen wird, sind Eigentum ihrer jeweiligen Inhaber. Sofern nicht ausdrücklich derart gekennzeichnet, weist die Verwendung von Marken Dritter durch Promethean nicht auf irgendeine Beziehung, Förderung oder Unterstützung zwischen Promethean und den Inhabern dieser Marken hin. Die Garantie- und Supportbedingungen finden Sie unter PrometheanWorld.com/Warranty. Bei den Abmessungen und Gewichtsangaben handelt es sich um Schätzwerte. Produktspezifikationen können ohne Vorankündigung geändert werden. PrometheanWorld.com.

TECHNISCHE ZEICHNUNGEN

65"

Vorderansicht

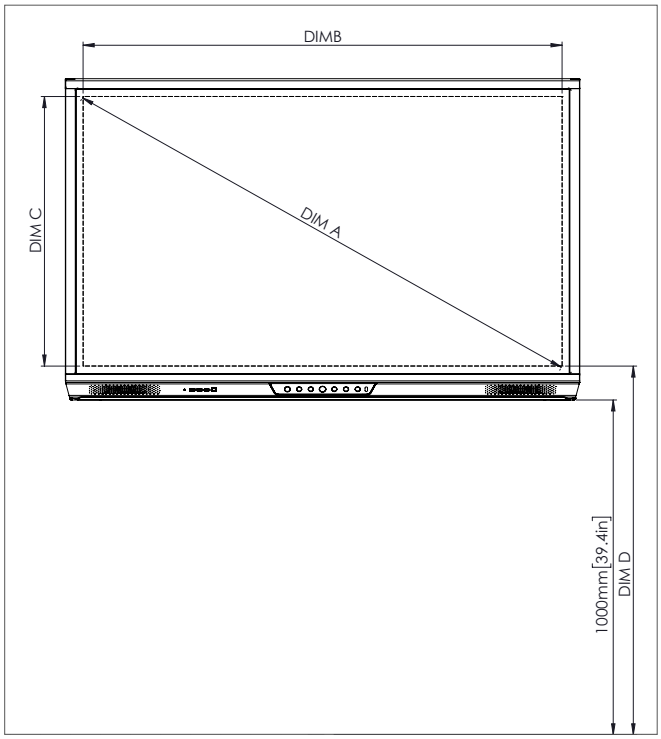

REF	ABMESSUNGEN (MM)	ABMESSUNGEN (ZOLL)
A	1.641	64,6
B	1.430	56,3
C	805	31,7
D	1.101	43,3
E	133	5,2
F	83	3,3
G	960	37,8
H	1.536	60,5
I	600	23,6
J Min	151	5,9
J Max	289	11,4
K Min	1.151	45,3
K Max	1.289	50,7
L	90	3,5

Rückansicht

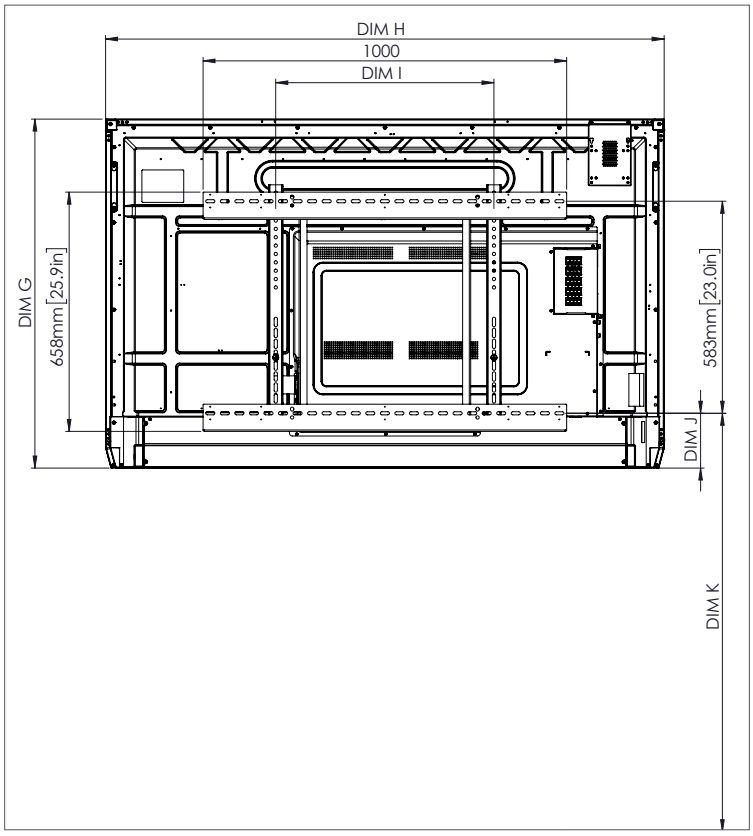

Seitenansicht

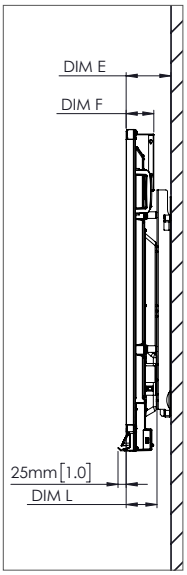

Promethean

© 2021 Promethean Limited. Alle Rechte vorbehalten. Promethean Ltd. ist Eigentümer einer Reihe von Marken in mehreren Rechtsordnungen der Welt, einschließlich, aber nicht begrenzt auf Promethean, das Promethean-Logo, ActivPanel, Nickel, Cobalt, Titanium, Vellum und ActivSoundBar. Alle Marken (einschließlich Logos und Symbole), auf die von Promethean Bezug genommen wird, sind Eigentum ihrer jeweiligen Inhaber. Sofern nicht ausdrücklich derart gekennzeichnet, weist die Verwendung von Marken Dritter durch Promethean nicht auf irgendeine Beziehung, Förderung oder Unterstützung zwischen Promethean und den Inhabern dieser Marken hin. Die Garantie- und Supportbedingungen finden Sie unter PrometheanWorld.com/Warranty. Bei den Abmessungen und Gewichtsangaben handelt es sich um Schätzwerte. Produktspezifikationen können ohne Vorankündigung geändert werden. PrometheanWorld.com.

TECHNISCHE ZEICHNUNGEN

75"

Vorderansicht

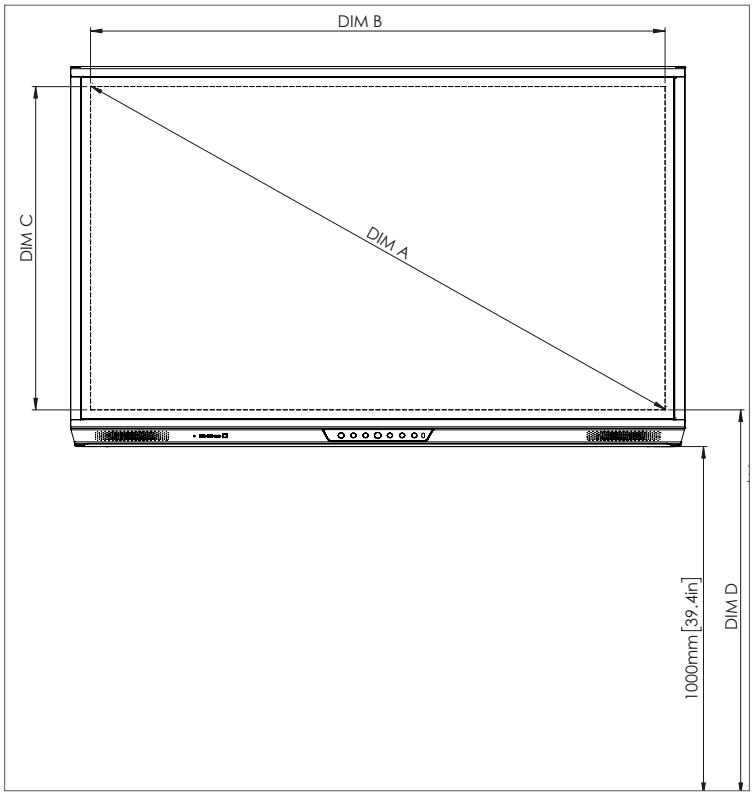

REF	ABMESSUNGEN (MM)	ABMESSUNGEN (ZOLL)
A	1.895	74,6
B	1.652	65,0
C	929	36,6
D	1.105	43,5
E	144	5,7
F	76	3,0
G	1.093	43,0
H	1.767	69,6
I	600	23,6
J Min	228	9,0
J Max	365	14,4
K Min	1.228	48,3
K Max	1.365	53,7
L	106	4,2

Rückansicht

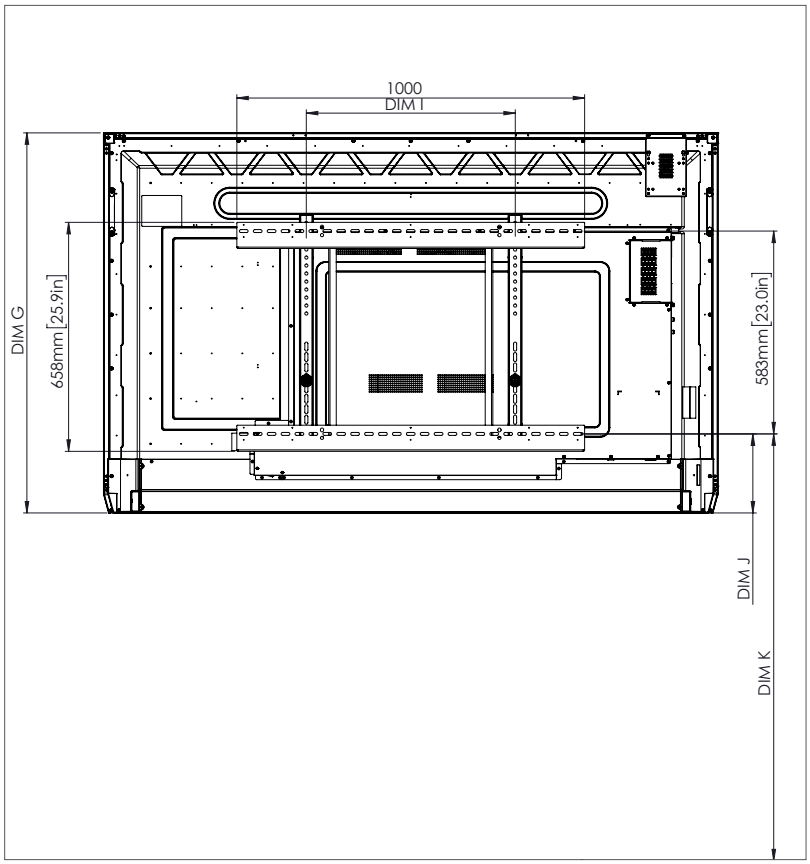

Seitenansicht

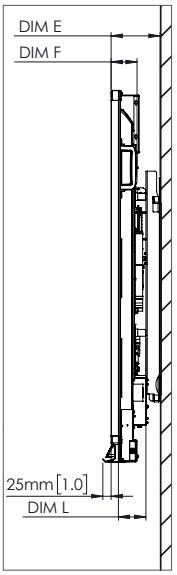

Promethean

© 2021 Promethean Limited. Alle Rechte vorbehalten. Promethean Ltd. ist Eigentümer einer Reihe von Marken in mehreren Rechtsordnungen der Welt, einschließlich, aber nicht begrenzt auf Promethean, das Promethean-Logo, ActivPanel, Nickel, Cobalt, Titanium, Vellum und ActivSoundBar. Alle Marken (einschließlich Logos und Symbole), auf die von Promethean Bezug genommen wird, sind Eigentum ihrer jeweiligen Inhaber. Sofern nicht ausdrücklich derart gekennzeichnet, weist die Verwendung von Marken Dritter durch Promethean nicht auf irgendeine Beziehung, Förderung oder Unterstützung zwischen Promethean und den Inhabern dieser Marken hin. Die Garantie- und Supportbedingungen finden Sie unter PrometheanWorld.com/Warranty. Bei den Abmessungen und Gewichtsangaben handelt es sich um Schätzwerte. Produktspezifikationen können ohne Vorankündigung geändert werden. PrometheanWorld.com.

TECHNISCHE ZEICHNUNGEN

86"

Vorderansicht

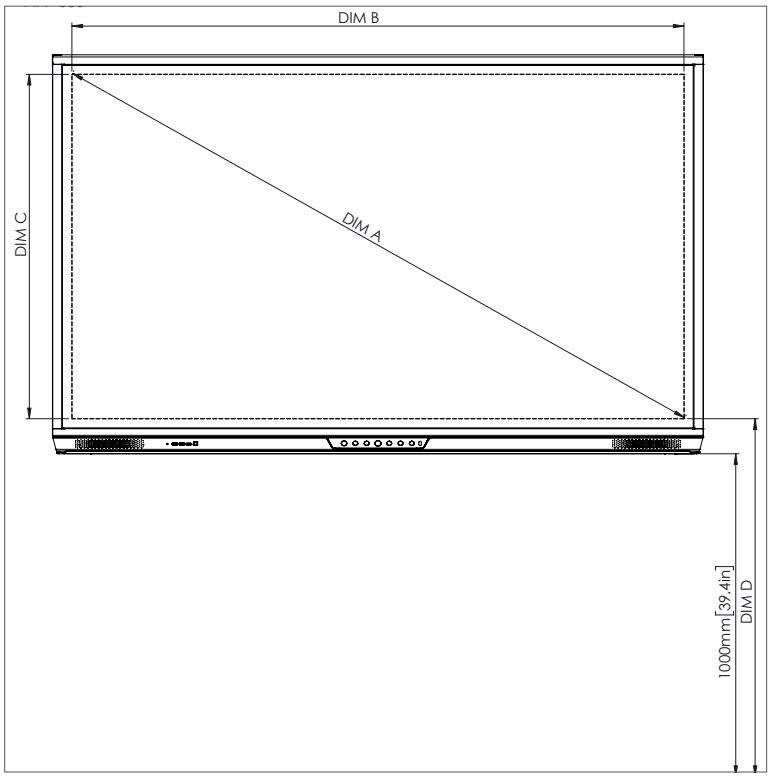

REF	ABMESSUNGEN (MM)	ABMESSUNGEN (ZOLL)
A	2.177	85,7
B	1.897	74,7
C	1.067	42,0
D	1.107	43,6
E	155	6,1
F	78	3,1
G	1.236	48,7
H	2.018	79,4
I	700	27,6
J Min	292	11,5
J Max	430	16,9
K Min	1.292	50,9
K Max	1.430	56,3
L	113	4,4

Rückansicht

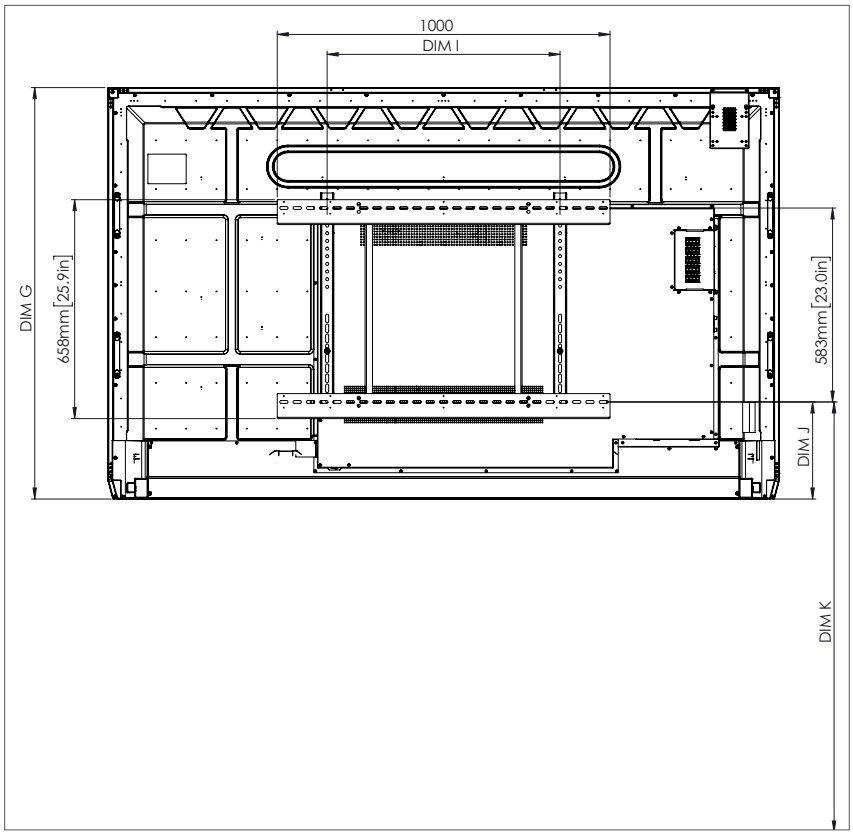

Seitenansicht

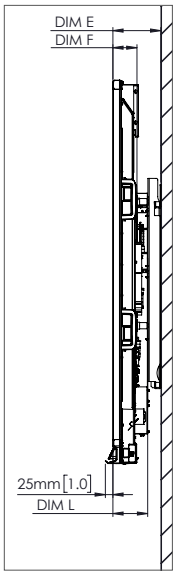

Promethean

© 2021 Promethean Limited. Alle Rechte vorbehalten. Promethean Ltd. ist Eigentümer einer Reihe von Marken in mehreren Rechtsordnungen der Welt, einschließlich, aber nicht begrenzt auf Promethean, das Promethean-Logo, ActivPanel, Nickel, Cobalt, Titanium, Vellum und ActivSoundBar. Alle Marken (einschließlich Logos und Symbole), auf die von Promethean Bezug genommen wird, sind Eigentum ihrer jeweiligen Inhaber. Sofern nicht ausdrücklich derart gekennzeichnet, weist die Verwendung von Marken Dritter durch Promethean nicht auf irgendeine Beziehung, Förderung oder Unterstützung zwischen Promethean und den Inhabern dieser Marken hin. Die Garantie- und Supportbedingungen finden Sie unter PrometheanWorld.com/Warranty. Bei den Abmessungen und Gewichtsangaben handelt es sich um Schätzwerte. Produktspezifikationen können ohne Vorankündigung geändert werden. PrometheanWorld.com.