Promethean®

ActivPanel®

Guida di installazione sistema Titanium e dell'utente

TP-3011-IT-V02

Informazioni sul copyright

TP-3011-IT-V02 ©2019 Promethean Limited. Tutti i diritti riservati.

Il software, le risorse, i driver e la documentazione fornita nel Promethean download di ActivInspire sono copyright di Promethean Limited 2019. Promethean concede la licenza per l'installazione e l'utilizzo del software Promethean ActivInspire, inclusi i driver, le risorse e la documentazione forniti insieme al software scaricato. Per informazioni sui termini e sulle condizioni della licenza, consultare il contratto di licenza.

Promethean è proprietaria di diversi marchi in numerose giurisdizioni in tutto il mondo. I prodotti Promethean documentati in questa guida includono componenti protetti da brevetti, copyright, diritti d'autore e registrazione del design e leggi sui marchi registrati.

HDMI, HDMI High-Definition Multimedia Interface e il logo HDMI sono marchi o marchi registrati di HDMI Licensing Administrator, Inc.

VESA è un marchio registrato di Video Electronics Standards Association.

Apple è un marchio o un marchio registrato di Apple Inc. negli Stati Uniti e in altri Paesi. Windows è un marchio o un marchio registrato di Microsoft Corporation negli Stati Uniti e in altri Paesi. Linux è un marchio registrato di Linus Torvalds negli Stati Uniti e in altri Paesi.

Tutti gli altri marchi registrati appartengono ai rispettivi proprietari.

La presente guida è distribuita online. La riproduzione è consentita solo per l'utilizzo all'interno dell'istituto in cui viene utilizzato il prodotto. Se utilizzata al di fuori dell'istituto, la guida non può essere riprodotta, trasmessa, salvata su supporti di memorizzazione o tradotta in altre lingue senza previa autorizzazione di Promethean Limited.

I contenuti di questa guida sono protetti dalle leggi sul copyright. Sebbene il presente documento sia stato redatto con la massima attenzione, Promethean Limited declina ogni responsabilità per errori e omissioni o per danni derivanti dall'uso delle informazioni contenute nelle pagine seguenti.

Indice

Informazioni sul copyright 2

Contenuto della confezione 5
- ActivPanel 5
- ActivSoundBar 6
- OPS-M 7
- ActivConnect OPS-G 7
- ActivConnect G-Series 8
- Promethean Chromebox 9
- Modulo Promethean WI-FI (Titanio) 9

Panoramica 10
- Interfacce 10
- Controlli 21

Installazione 24
- Installazione degli accessori 24
- Montaggio di ActivPanel sul supporto a parete 35
- Montaggio su APTMS 39
- Montaggio su APTASBB400-70/90 40

Installazione 43
- Installazione delle batterie nel telecomando ActivPanel 43
- Attivazione di ActivPanel 44
- Impostazione di ActivPanel per la prima volta 45
- Attivazione della batteria nel telecomando ActivSoundBar 47
- Configurazione di ActivSoundBar 47
- Attivazione di ActivSoundBar 48
- Configurazione di ActivConnect G-Series 49
- Attivazione di OPS-M, ActivConnect OPS-G e ActivConnect G-Series 50
- Connessione di Promethean Chromebox in corso 51
- Attivazione di Promethean Chromebox in corso 51
- Connessione di un laptop o computer a ActivPanel 52
- Selezione di una sorgente HDMI su ActivPanel 53
- Connessione a Internet su ActivPanel 54

Funzionamento 56
- Uso della funzionalità touch su ActivPanel 56

Informazioni sul menu 57
Accedere al menu 58
Apertura delle app 59
Visualizzazione e gestione dei file 60
Modifica delle impostazioni 61
Aggiornamento del ActivPanel firmware 62

Garanzia, registrazione e supporto 64
Garanzia 64
Registrazione 64
Supporto 64

Risoluzione dei problemi 65
ActivPanel 65
ActivSoundBar 66

Elenco delle parti funzionali 67

Contenuto della confezione

ActivPanel

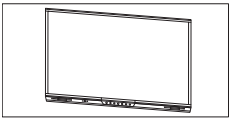
x1

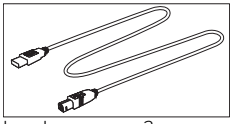
x1
Lunghezza cavo: 3 m

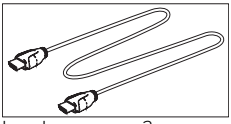
x1
Lunghezza cavo: 3 m

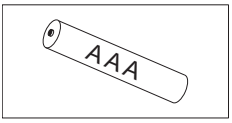

x2

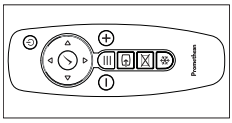
x1

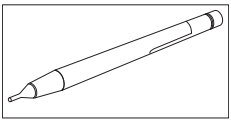
x4

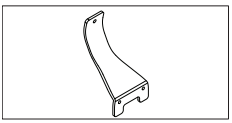
x2

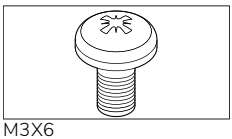
x4
M3X6

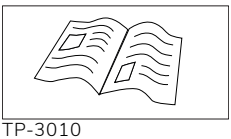
x1
TP-3010

NAM

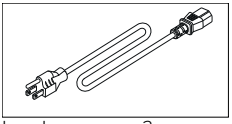
x1
Lunghezza cavo: 3 m

EMEA

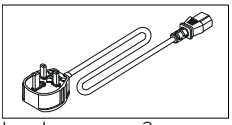
x1
Lunghezza cavo: 3 m

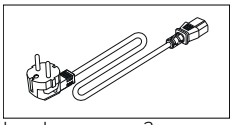
x1
Lunghezza cavo: 3 m

Cina

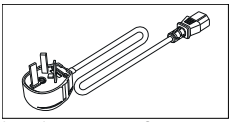
x1
Lunghezza cavo: 3 m

Arabia Saudita

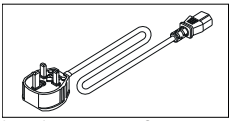
x1
Lunghezza cavo: 3 m

Sudafrica

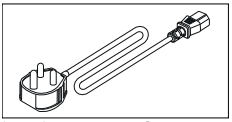
x1
Lunghezza cavo: 3 m

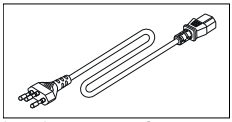
x1
Lunghezza cavo: 3 m

AUS/NZ

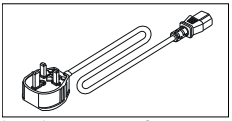
x1
Lunghezza cavo: 3 m

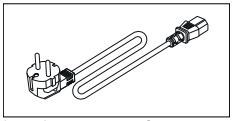
x1
Lunghezza cavo: 3 m

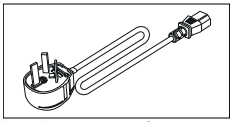
x1
Lunghezza cavo: 3 m

ActivSoundBar

Questo prodotto è un accessorio opzionale.

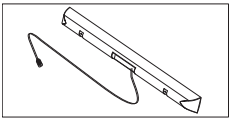
x1

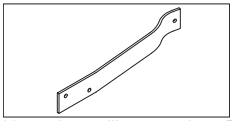
x2
Non adatta all'uso con ActivPanel

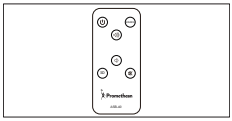
x1

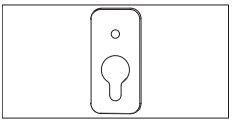
x2

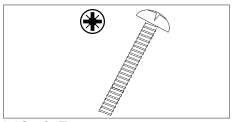
x4
M8x0.5

x2
M6/32x0.5

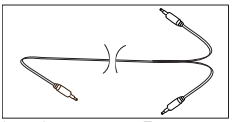
x1
Lunghezza cavo: 5 m

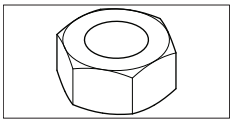
x4
M4

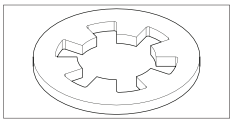
x4

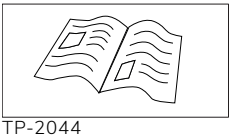
x1
TP-2044

EMEA/USA

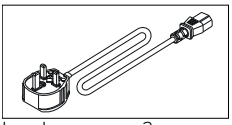
x1
Lunghezza cavo: 3 m

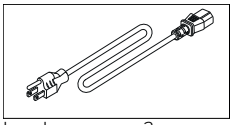
x1
Lunghezza cavo: 3 m

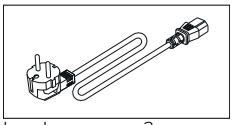
x1
Lunghezza cavo: 3 m

ASIA

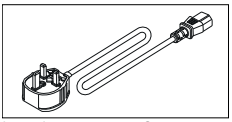
x1
Lunghezza cavo: 3 m

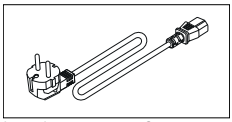
x1
Lunghezza cavo: 3 m

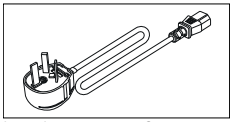
x1
Lunghezza cavo: 3 m

SUDAFRICA

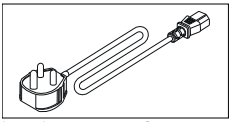
x1
Lunghezza cavo: 3 m

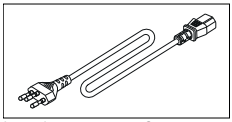
x1
Lunghezza cavo: 3 m

ARABIA SAUDITA

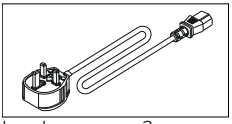
x1
Lunghezza cavo: 3 m

OPS-M

Questo prodotto è un accessorio opzionale.

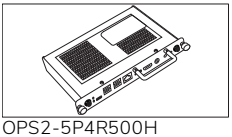
x1
OPS2-5P4R500H
OPS2-5P8R256S

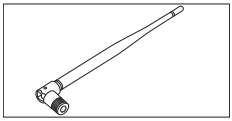
x2

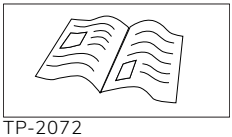
x1
TP-2072

ActivConnect OPS-G

Questo prodotto è un accessorio opzionale.

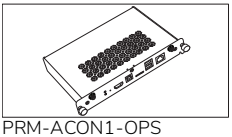
x1
PRM-ACON1-OPS

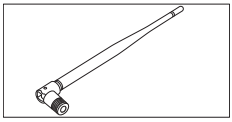
x2

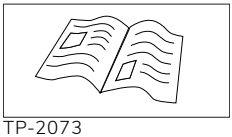
x1
TP-2073

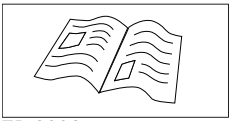
x1
TP-2093

ActivConnect G-Series

Questo prodotto è un accessorio opzionale.

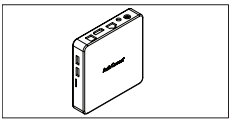

x1

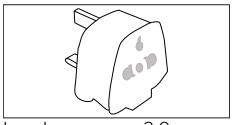

x5

Lunghezza cavo: 2,9 m

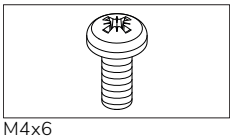

x4

M4x6

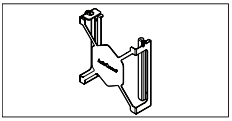

x1

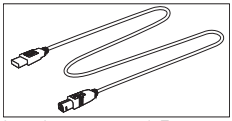

x1

Lunghezza cavo: 1,5 m

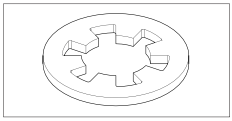

x4

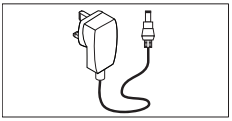

x1

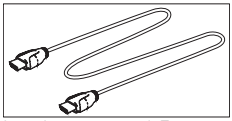

x1

Lunghezza cavo: 1,5 m

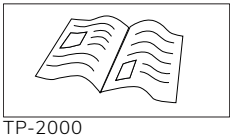

x1

TP-2000

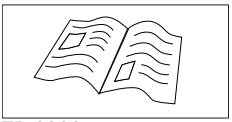

x1

TP-2006

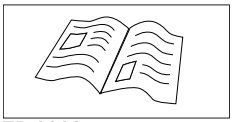

x1

TP-2023

Promethean Chromebox

Questo prodotto è un accessorio opzionale.

x1
PRM-CHROMEBOX-OS-COMP

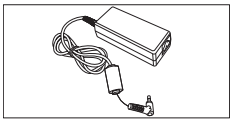

x1

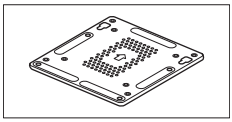

x1

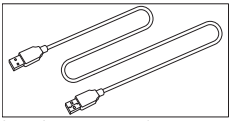

x1
Lunghezza cavo: 1 m

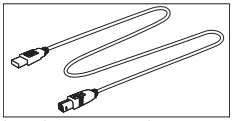

x1
Lunghezza cavo: 1 m

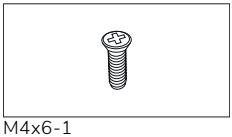

x4
M4x6-1

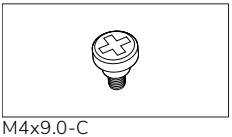

x2
M4x9.0-C

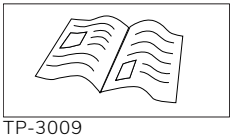

x1
TP-3009

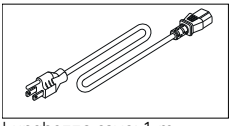

x1
Lunghezza cavo: 1 m
Stati Uniti

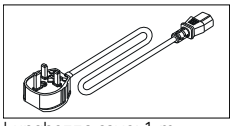

x1
Lunghezza cavo: 1 m
Regno Unito

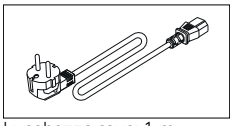

x1
Lunghezza cavo: 1 m
UE

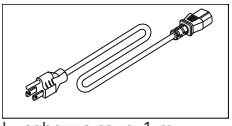

x1
Lunghezza cavo: 1 m
Australia

Modulo Promethean WI-FI (Titanio)

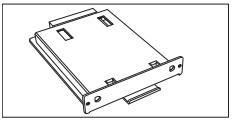

x1

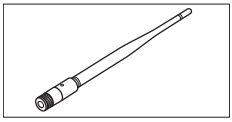

x2

x1
TP-3012

Panoramica

Interfacce

AP7-B70

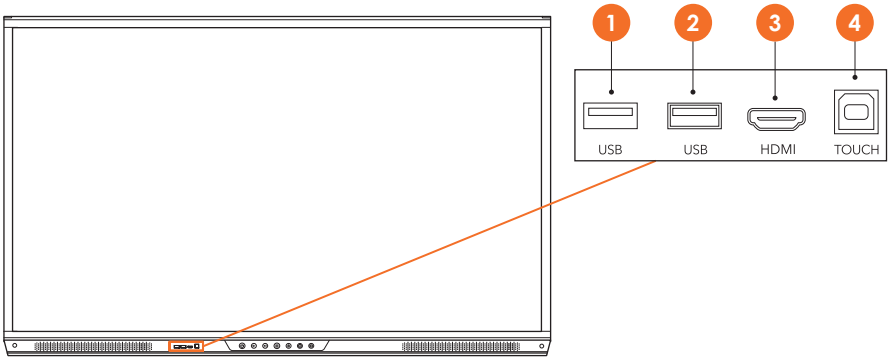

1	USB	2	USB
3	HDMI 1	4	USB TOUCH

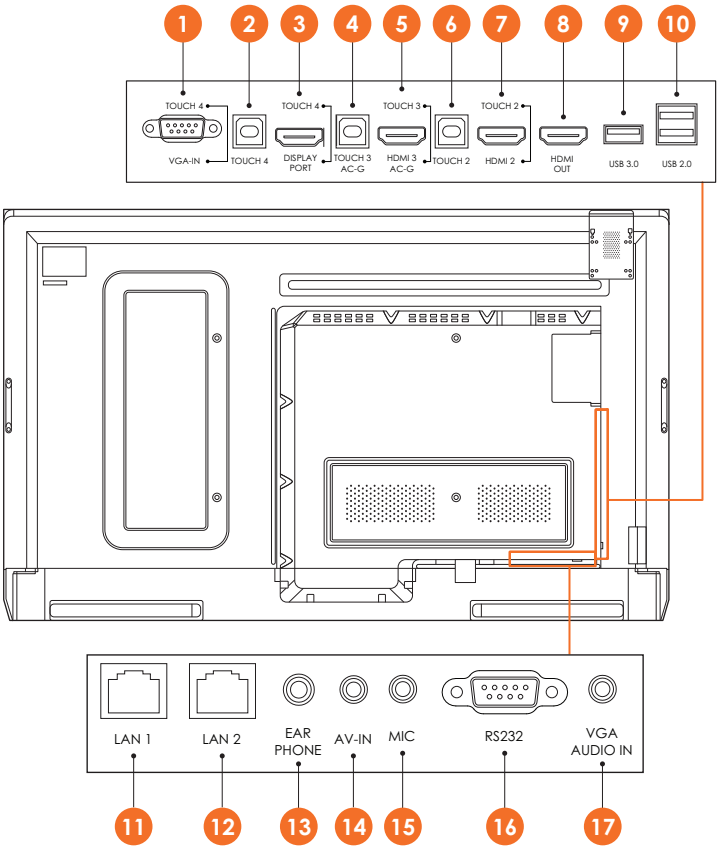

1	INGRESSO VGA	2	USB TOUCH 4
3	PORTA DISPLAY	4	AC-G
5	HDMI 3 AC-G	6	USB 2 TOUCH
7	HDMI 2	8	USCITA HDMI
9	USB 3.0	10	USB 2.0
11	LAN	12	LAN
13	CUFFIE	14	INGRESSO AV
15	MICROFONO	16	RS232
17	INGRESSO VGA		

AP7-B75

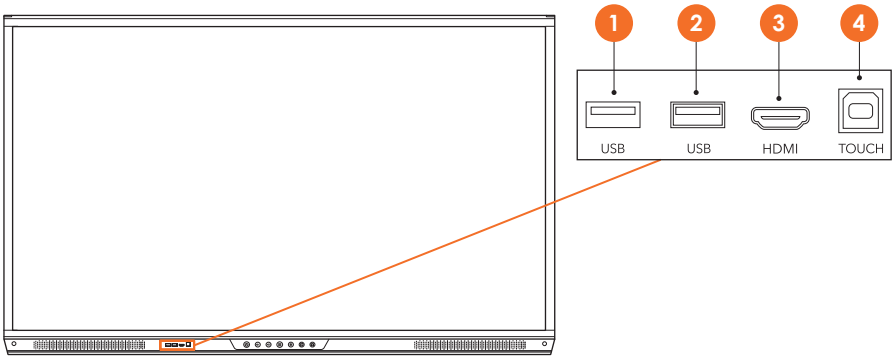

1	USB	2	USB
3	HDMI 1	4	USB TOUCH

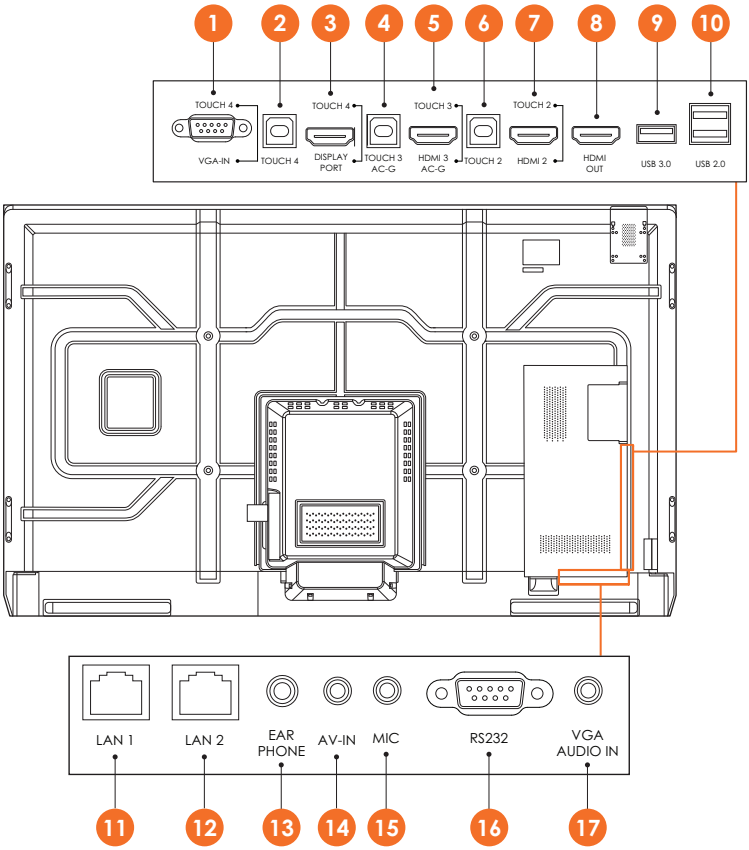

1	INGRESSO VGA	2	USB TOUCH 4
3	PORTA DISPLAY	4	AC-G
5	HDMI AC-G	6	USB 2 TOUCH
7	HDMI	8	USCITA HDMI
9	USB 3.0	10	USB 2.0
11	LAN	12	LAN
13	CUFFIE	14	INGRESSO AV
15	MICROFONO	16	RS232
17	INGRESSO VGA		

AP7-B86

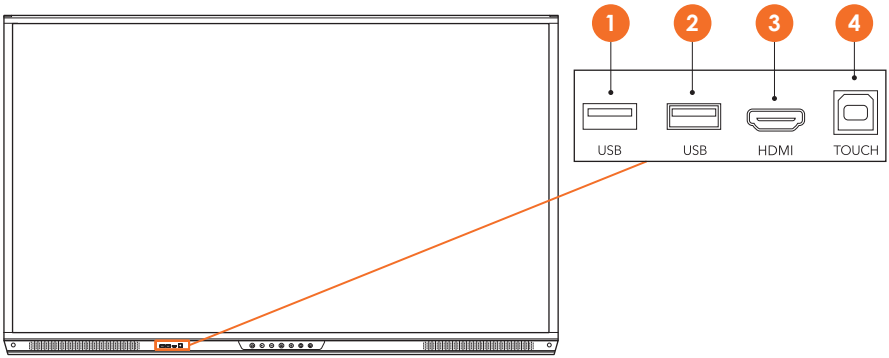

1	USB	2	USB
3	HDMI 1	4	USB TOUCH

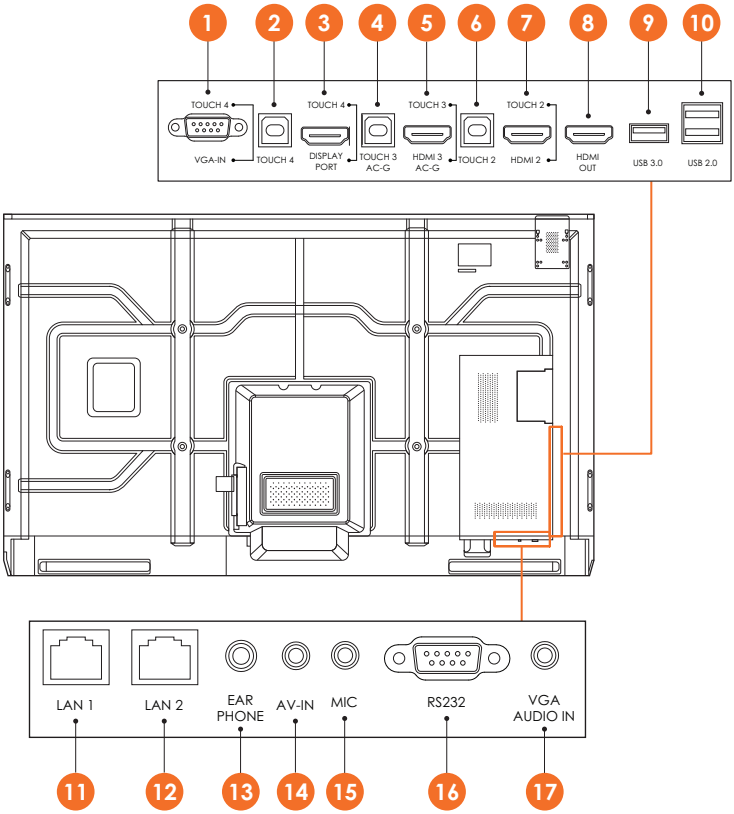

1	INGRESSO VGA	2	USB TOUCH 4
3	PORTA DISPLAY	4	AC-G
5	HDMI 3 AC-G	6	USB 2 TOUCH
7	HDMI 2	8	USCITA HDMI
9	USB 3.0	10	USB 2.0
11	LAN	12	LAN
13	CUFFIE	14	INGRESSO AV
15	MICROFONO	16	RS232
17	INGRESSO VGA		

ActivSoundBar

Questo prodotto è un accessorio opzionale.

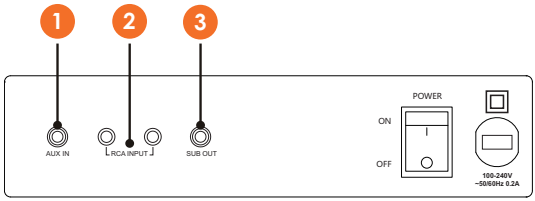

1	AUSILIARIO	2	INGRESSO AUDIO
3	USCITA SUBWOOFER		

OPS-M

Questo prodotto è un accessorio opzionale.

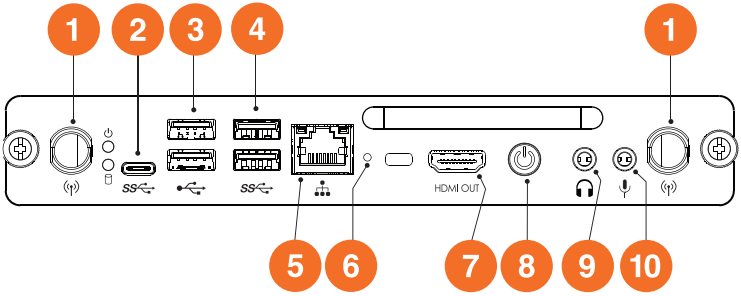

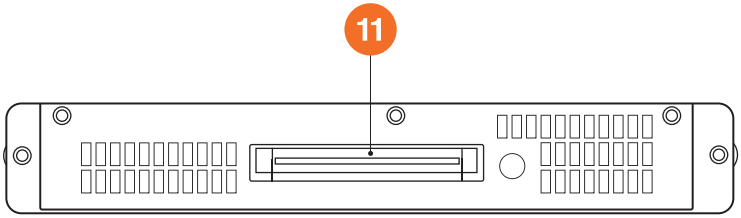

1	Antenna wireless	2	USB-C
3	USB 2.0	4	USB 3.0
5	LAN	6	Ripristino
7	Uscita HDMI	8	Alimentazione
9	Uscita audio	10	Ingresso audio
11	Connettore OPS		

ActivConnect OPS-G

Questo prodotto è un accessorio opzionale.

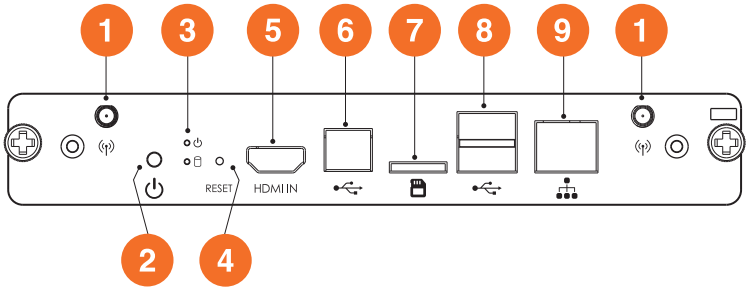

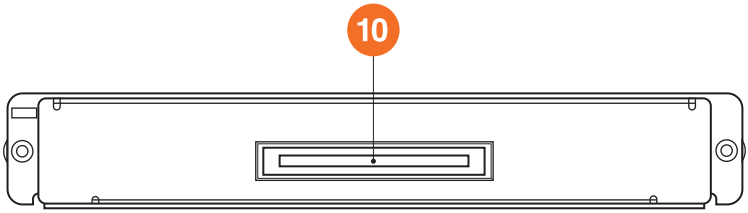

1	Antenna wireless	2	Alimentazione
3	LED di ripristino	4	Ripristino
5	Ingresso HDMI	6	USB-B
7	Scheda SD	8	USB 2.0
9	LAN	10	Connettore OPS

ActivConnect G-Series

Questo prodotto è un accessorio opzionale.

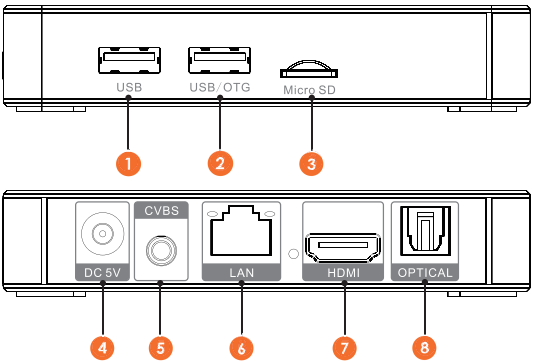

1	USB	2	USB/OTG
3	Micro SD	4	Input alimentazione
5	CVBS	6	RJ45 LAN
7	HDMI	8	Ottico

Promethean Chromebox

Questo prodotto è un accessorio opzionale.

1	Uscita audio	2	USB 3.0 (supporta la ricarica della batteria)
3	Micro SD	4	Alimentazione
5	Porta di blocco Kensington	6	Ripristino

1	LAN	2	USB 2.0
3	USB 3.0	4	HDMI
5	Presa di alimentazione	6	USB-C

Controlli

ActivPanel

È possibile controllare ActivPanel nei seguenti modi:

- Tramite i pulsanti sul pannello di controllo nella parte anteriore del dispositivo.
- Tramite i pulsanti del telecomando.
- Utilizzando la funzione touch per interagire con i menu e i comandi su schermo.

È possibile accedere ai controlli di base, nonché ai menu On-Screen Display (OSD) per regolare le impostazioni di audio e immagine.

Pannello di controllo

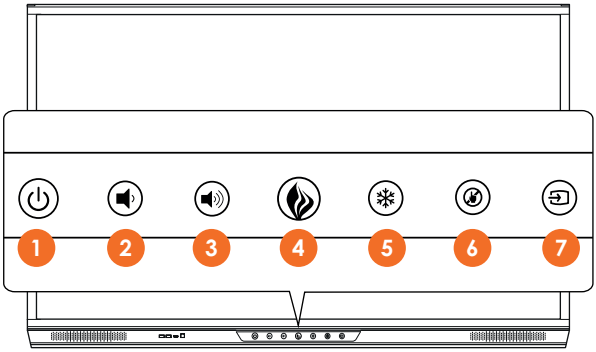

1	Accensione e spegnimento	2	Riduzione volume
3	Aumento volume	4	Menu
5	Fermo immagine schermata	6	Tocca On/Off
7	Selezione sorgente		

L'interruttore on/off e il pulsante Menu si accendono per indicare se il pannello è acceso, in standby o in modalità spegnimento automatico.

	Acceso	Standby	Spegnimento automatico
Interruttore on/off	○	●	●
Pulsante del menu	○	○	-

Telecomando

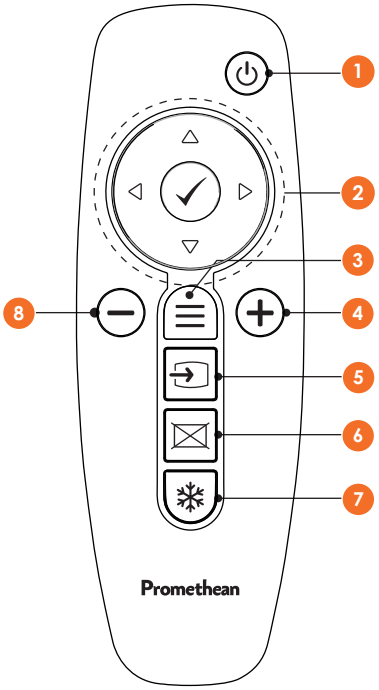

1	Accensione e spegnimento	2	Conferma selezione/operazione corrente tasti cursore: • su/giù: seleziona elemento da regolare • sinistra/destra: regola valore dell'elemento selezionato
3	Visualizzazione menu OSD	4	Aumento volume (+)
5	Apertura menu principale	6	Funzione schermo vuoto
7	Fermo immagine schermata	8	Riduzione volume (-)

ActivSoundBar

Questo prodotto è un accessorio opzionale.

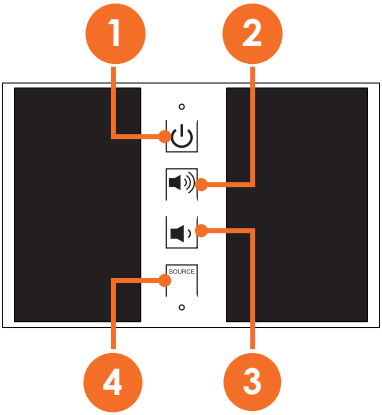

1	Accensione e spegnimento	2	Aumento volume
3	Riduzione volume	4	Selezionare la sorgente audio

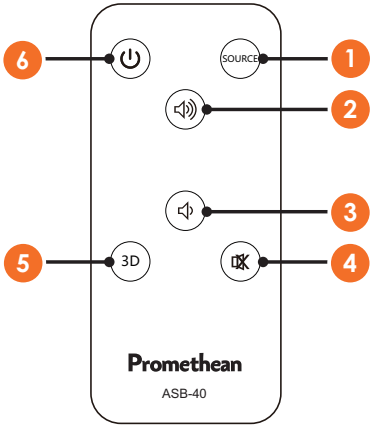

1	Selezionare la sorgente audio	2	Aumento volume
3	Riduzione volume	4	Disattivazione volume
5	Attivazione/spegnimento funzione audio 3D	6	Accensione e spegnimento

Installazione

Installazione degli accessori

Installazione di ActivSoundBar

Questo prodotto è un accessorio opzionale.

1

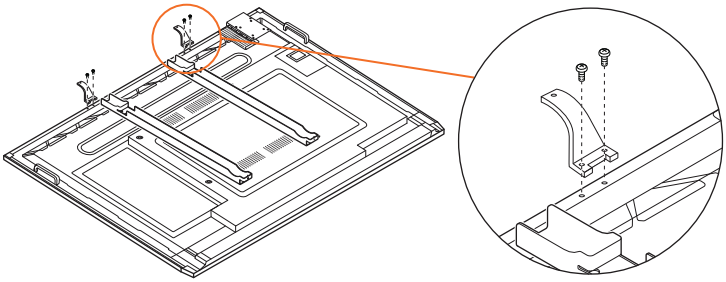

2

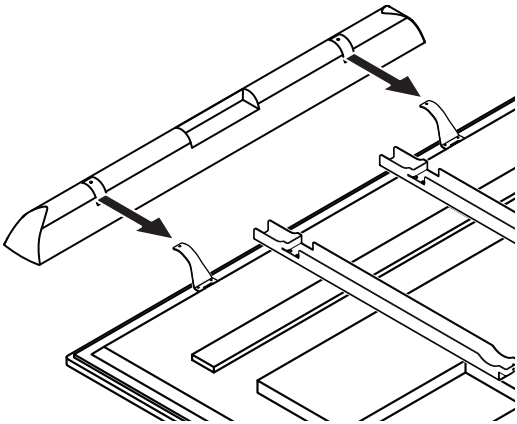

3

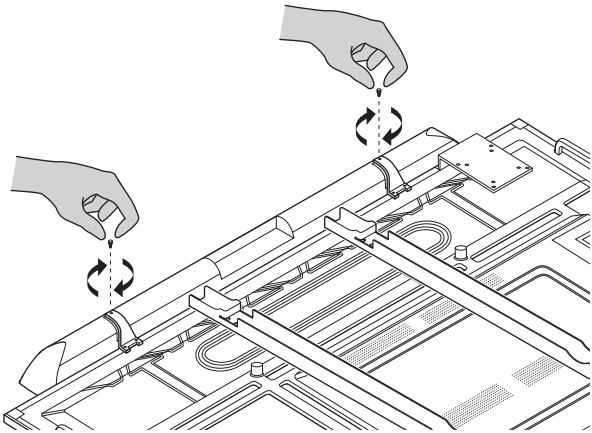

Installazione di OPS-M

Questo prodotto è un accessorio opzionale.

Prima di installare o rimuovere il prodotto, disconnettere il ActivPanel dalla fonte di alimentazione.

1

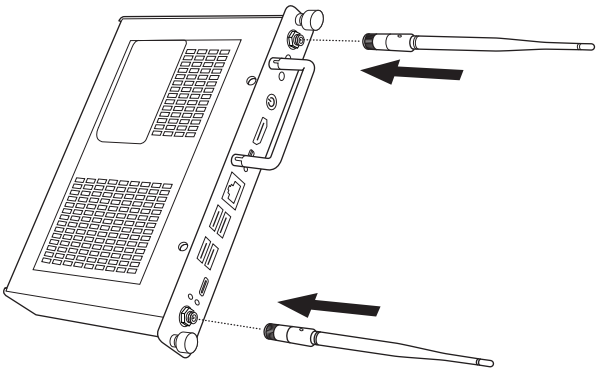

2

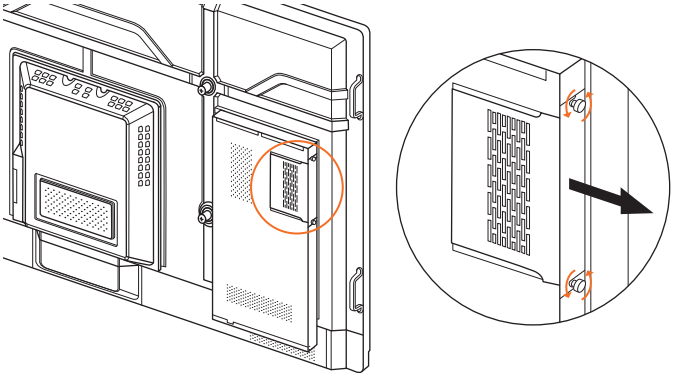

3

Nota: Durante l'installazione di OPS-M, assicurarsi che le aperture di ventilazione non siano coperte quando si trovano in posizione.

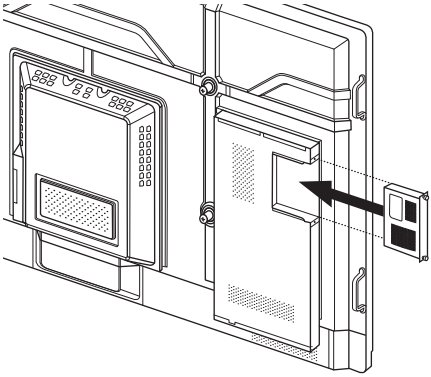

4

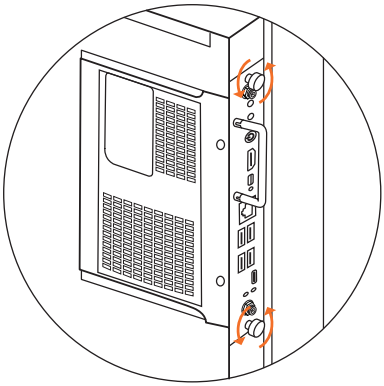

Installazione di ActivConnect OPS-G

Questo prodotto è un accessorio opzionale.

Prima di installare o rimuovere il prodotto, disconnettere il ActivPanel dalla fonte di alimentazione.

1

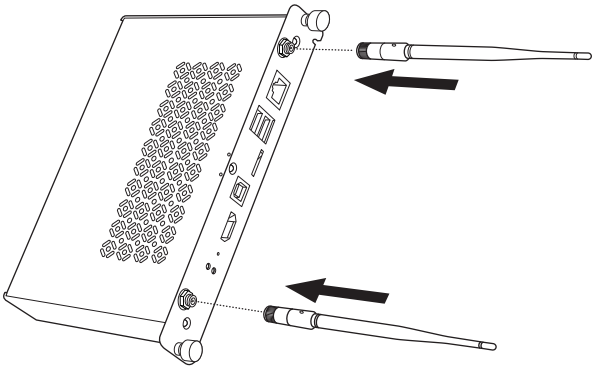

2

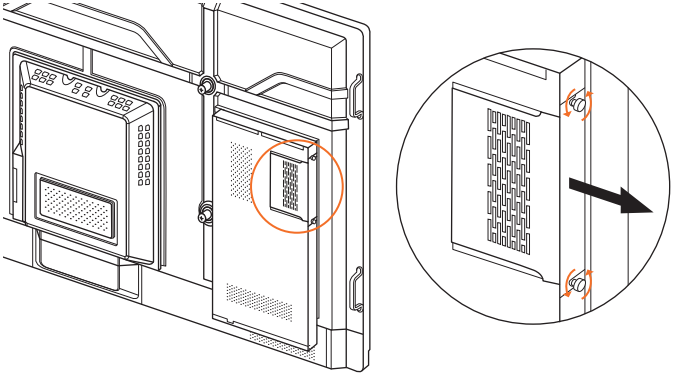

3

Nota: Durante l'installazione di ActivConnect OPS-G, assicurarsi che le aperture di ventilazione non siano coperte quando si trovano in posizione.

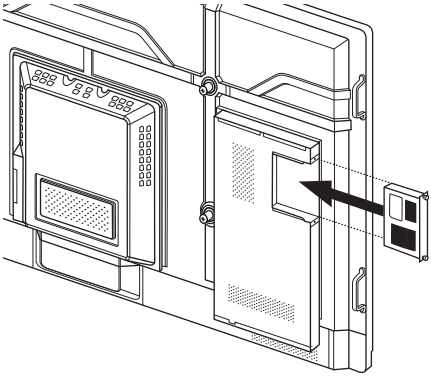

4

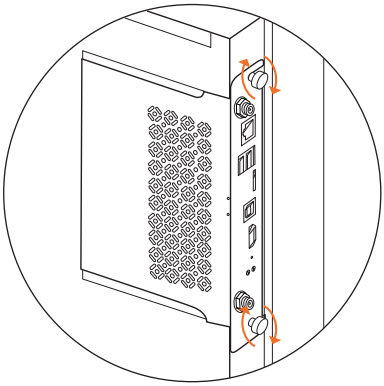

Installazione del supporto Mini-PC

È possibile installare un dispositivo di calcolo esterno, ad esempio un ActivConnect G-Series o un Promethean Chromebox, sul supporto del Mini-PC.

1

i

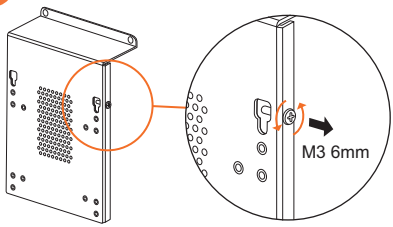

ii

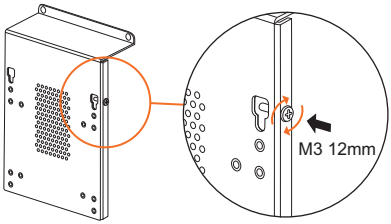

2

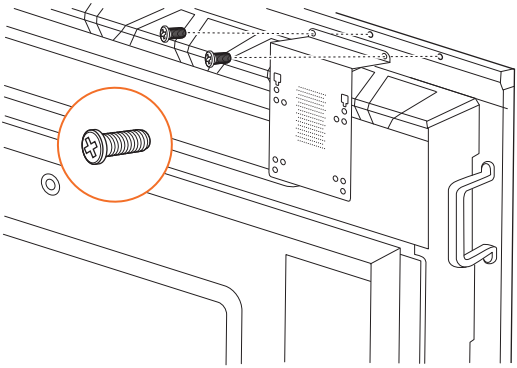

Installazione di ActivConnect G-Series

Questo prodotto è un accessorio opzionale.

1

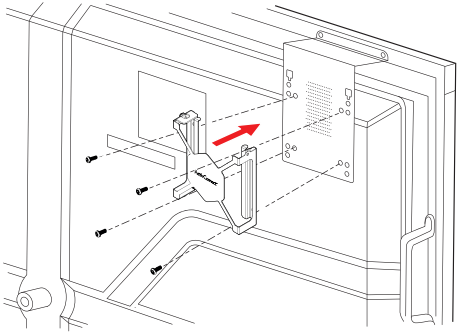

2

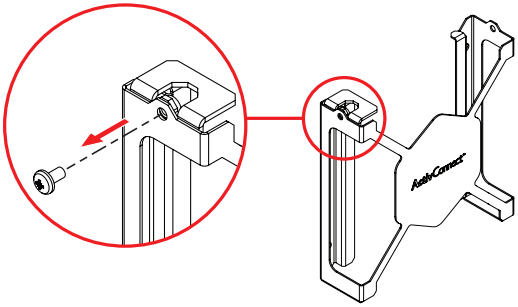

3

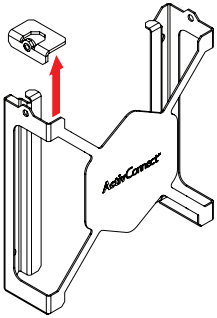

4

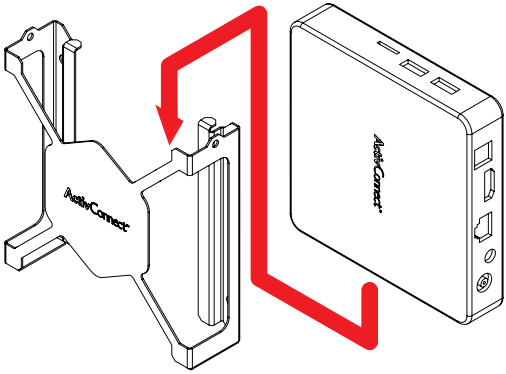

5

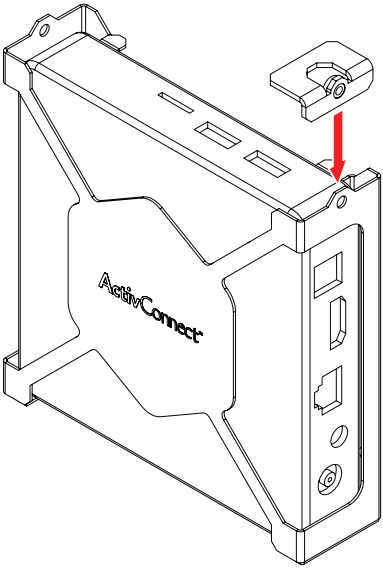

6

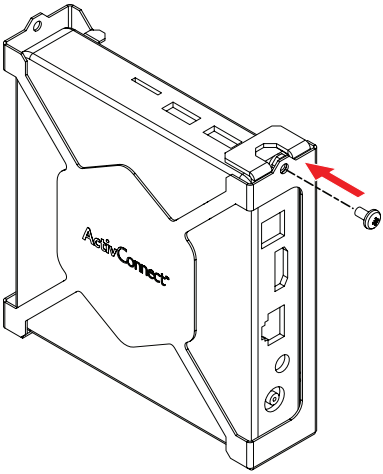

Installazione di Promethean Chromebox

Questo prodotto è un accessorio opzionale.

1

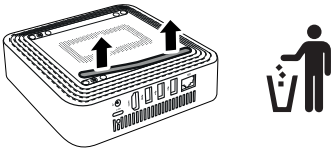

2

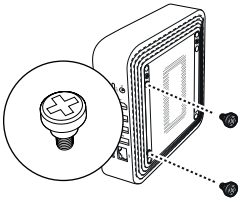

3

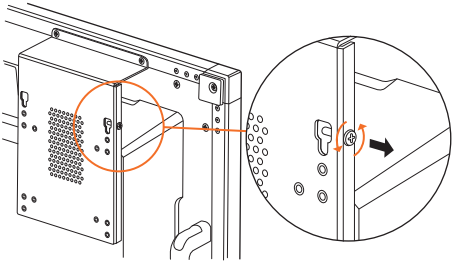

4

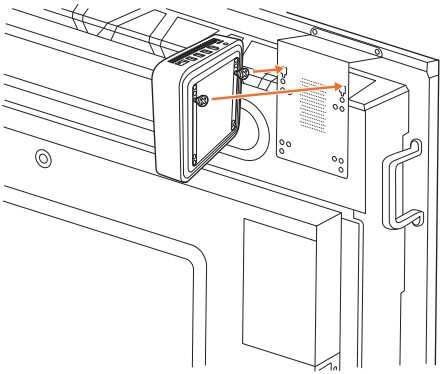

5

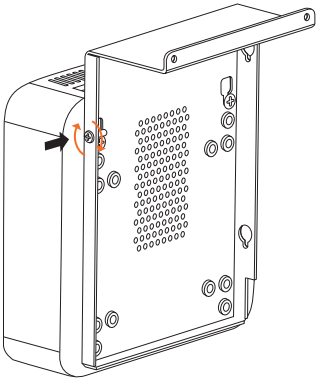

Installazione del Modulo Promethean Wi-Fi (Titanium)

1

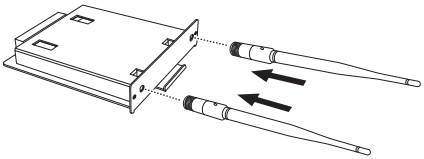

2

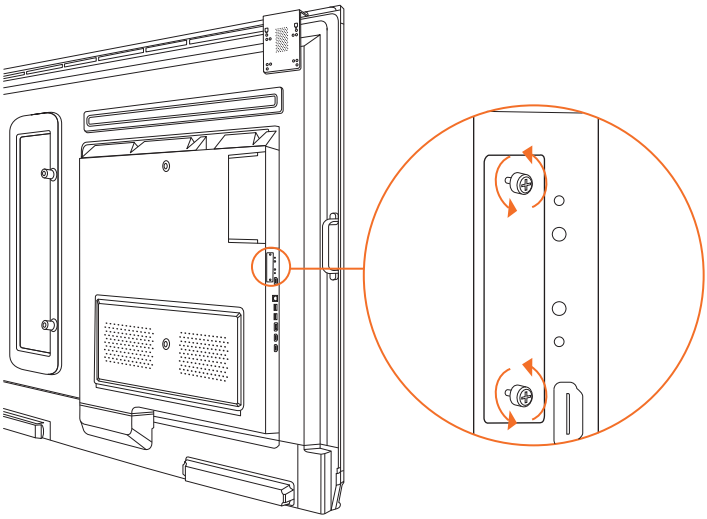

3

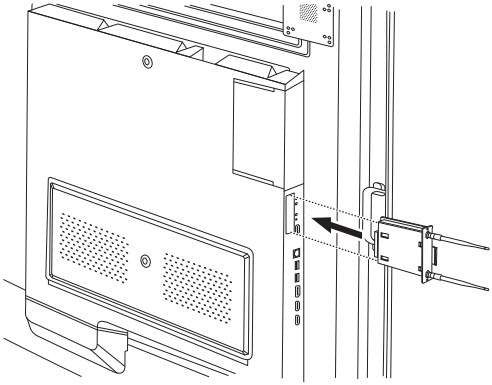

4

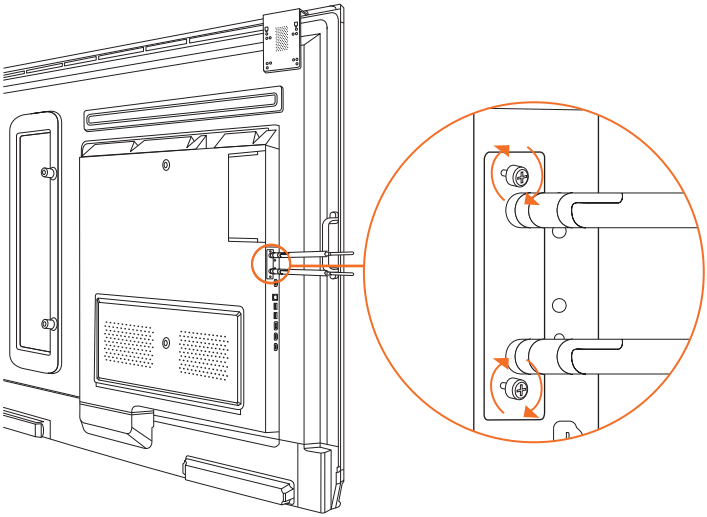

Montaggio di ActivPanel sul supporto a parete

Questo prodotto è un accessorio opzionale.

Per ulteriori informazioni, vedere TP-3024.

1

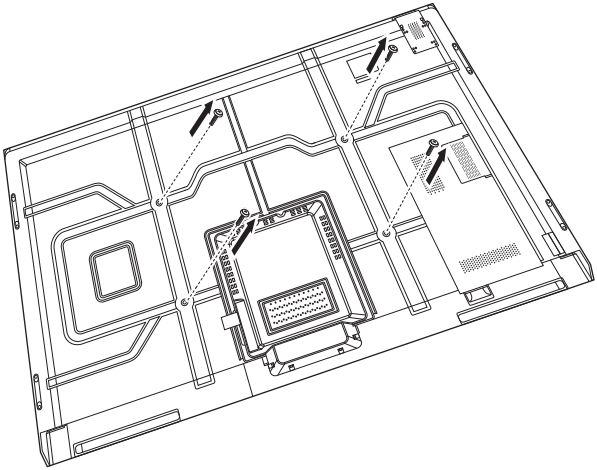

2

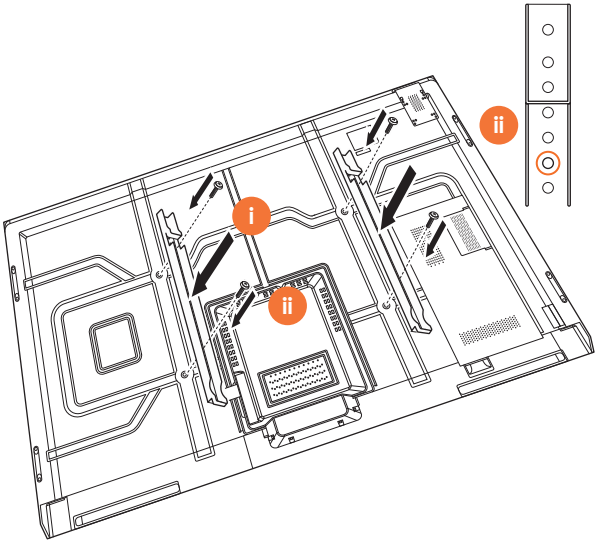

3

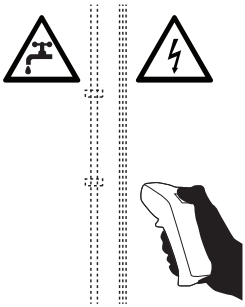

4

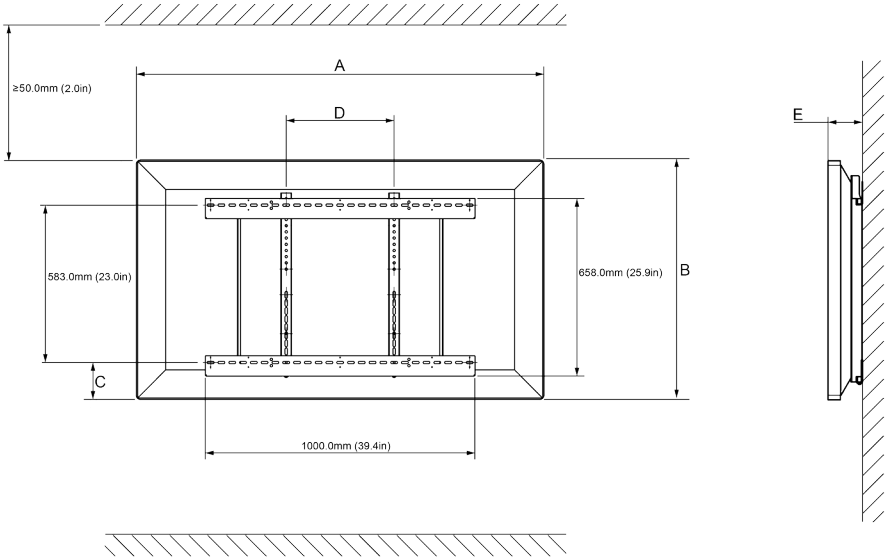

	70"	75"	86"
A	1668 mm (65,7")	1764 mm (69,5")	2014 mm (79,3")
B	1033 mm (40,7")	1089 mm (42,9")	1231 mm (48,5")
C	153-344 mm (6,0-13,5")	211-402 mm (8,3-15,8")	282-473 mm (11,1-18,6")
D	600 mm (23,6")	800 mm (31,5")	800 mm (31,5")
E	137 mm (5,4")	134 mm (5,3")	135 mm (5,3")

5

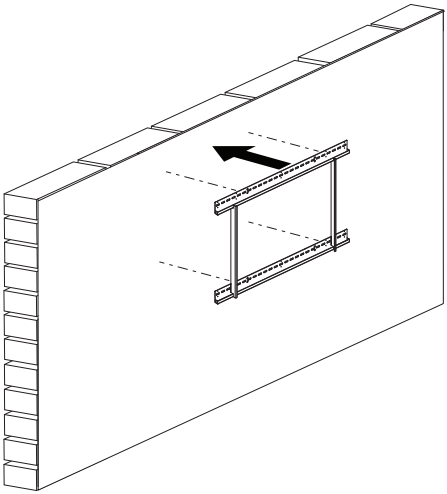

6

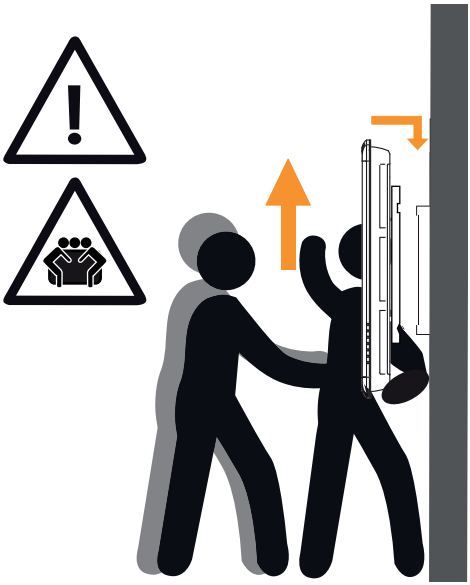

70"	53 kg	116,8 libbre
75"	60 kg	132,3 libbre
86"	75 kg	165,3 libbre

7

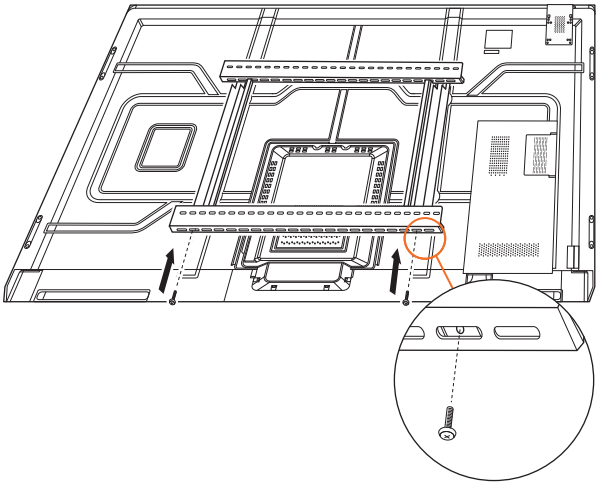

Montaggio su APTMS

Per ulteriori informazioni, vedere TP-1924.

1

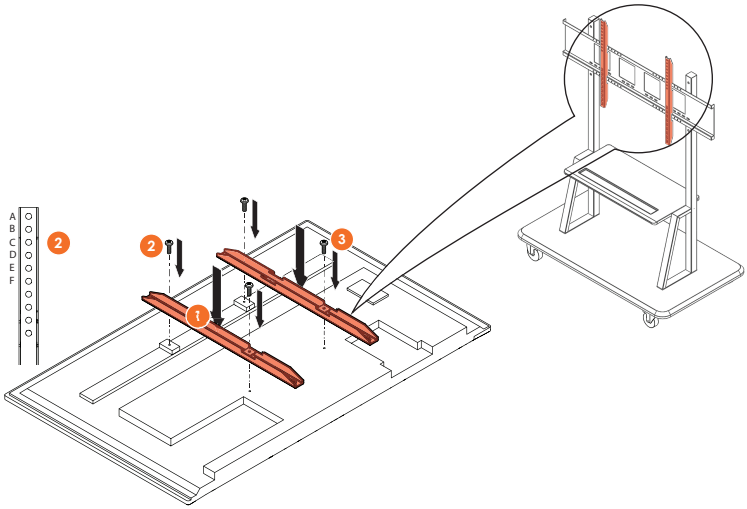

Modello	Posizione più elevata polo verticale
AP7-B70	F
AP7-B75	F
AP7-B86	C

2

Montaggio su APTASBB400-70/90

Per ulteriori informazioni, vedere 902852-01.

1

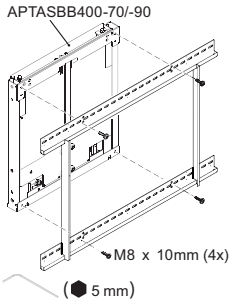

2

M4 x 12mm (10x) / M6 x 12mm (10x) / M8 x 12mm (10x)

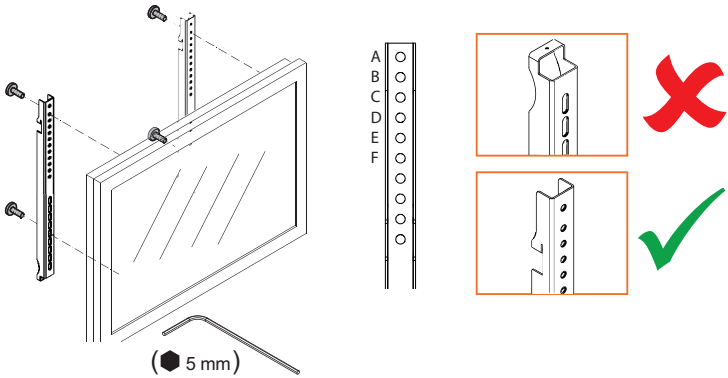

Modello	Posizione più elevata polo verticale
AP7-B70	F
AP7-B75	F
AP7-B86	C

3

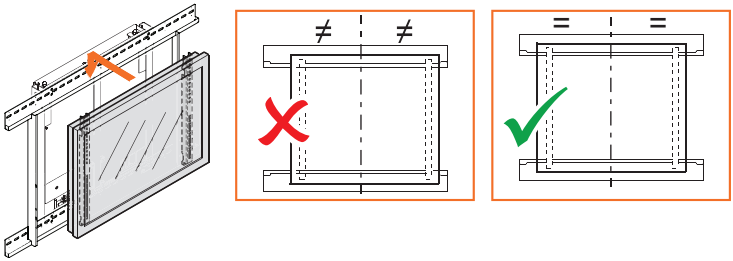

4

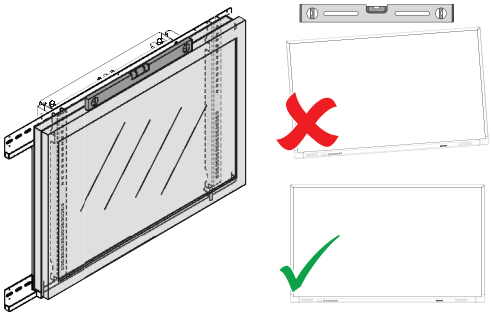

Installazione

Installazione delle batterie nel telecomando ActivPanel

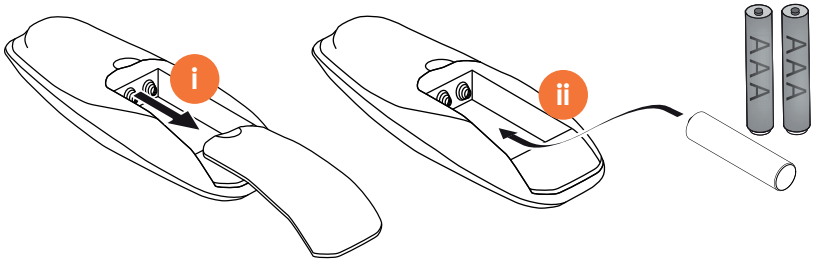

Attivazione di ActivPanel

1

AP7-B70

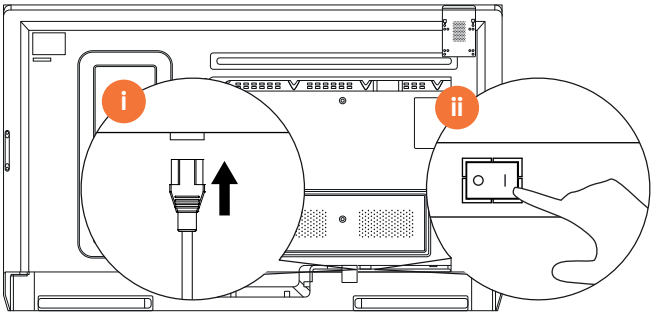

AP7-B75

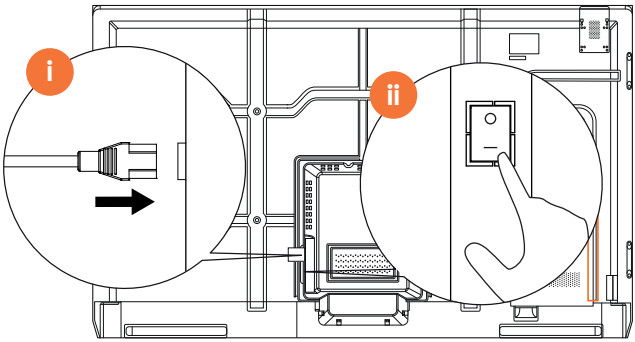

AP7-B86

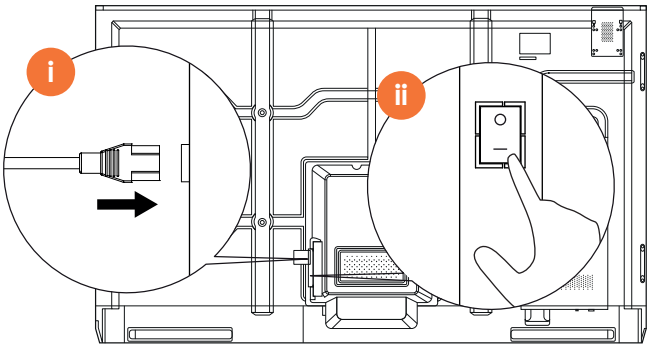

2

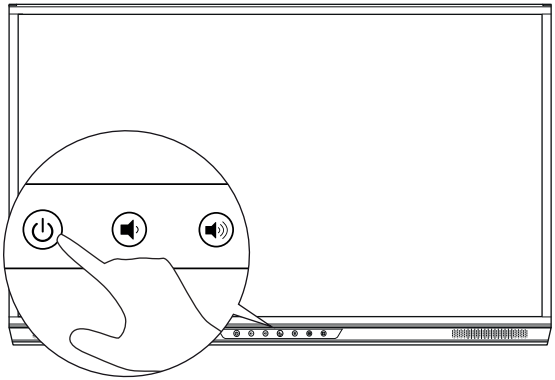

Impostazione di ActivPanel per la prima volta

1

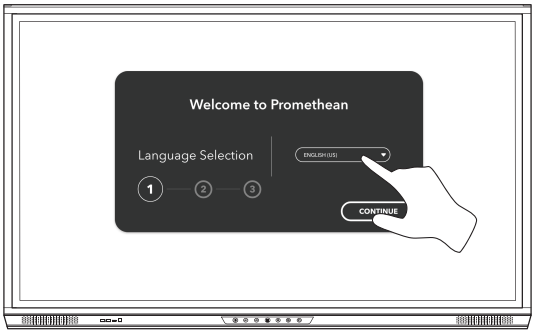

2

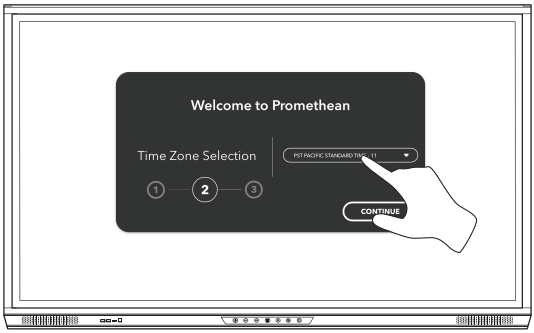

3

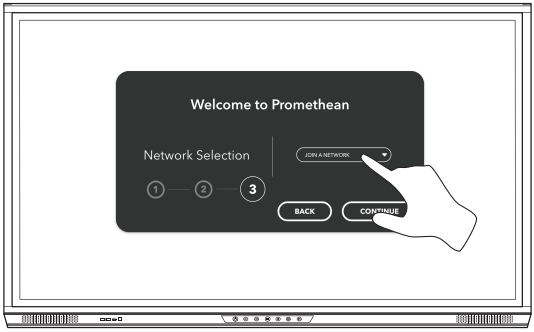

Se connetti ActivPanel a Internet tramite un cavo Ethernet, non ti verrà richiesto di selezionare una rete.

4

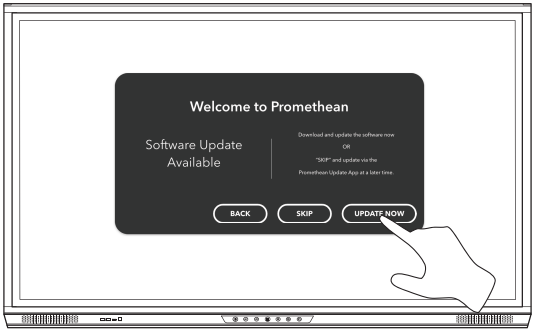

5

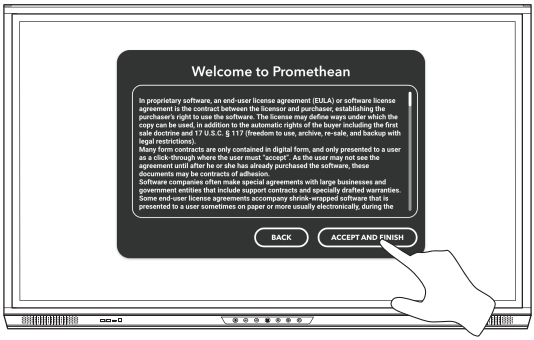

Attivazione della batteria nel telecomando ActivSoundBar

Questo prodotto è un accessorio opzionale.

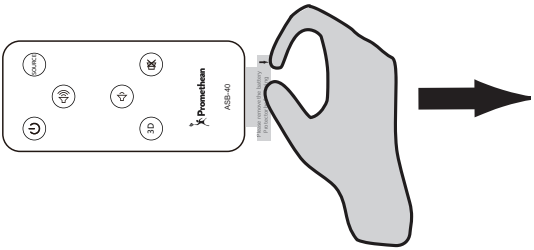

Configurazione di ActivSoundBar

Questo prodotto è un accessorio opzionale.

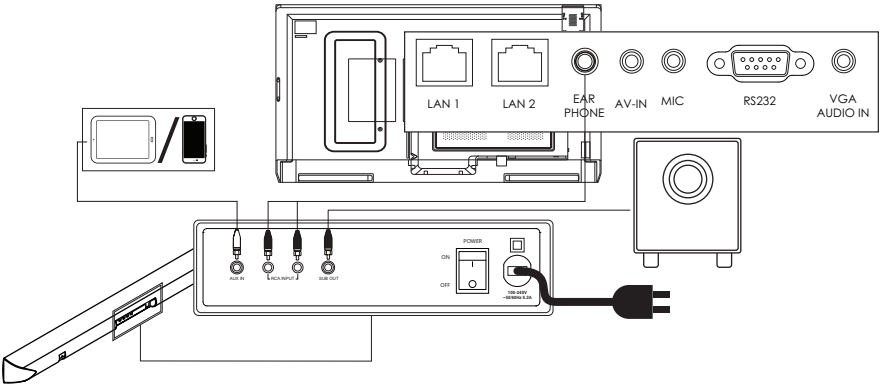

Attivazione di ActivSoundBar

Questo prodotto è un accessorio opzionale.

1

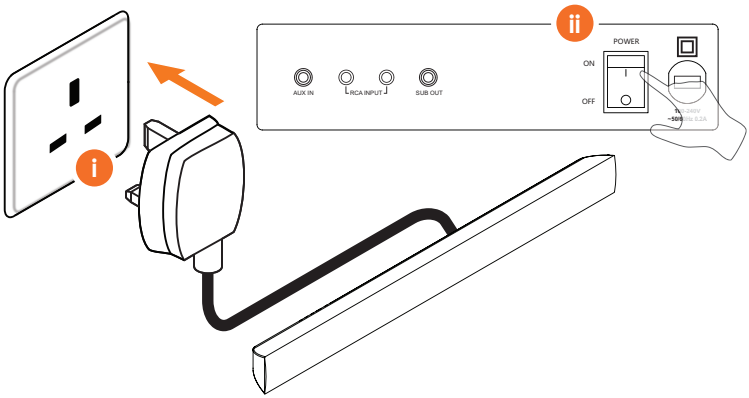

2

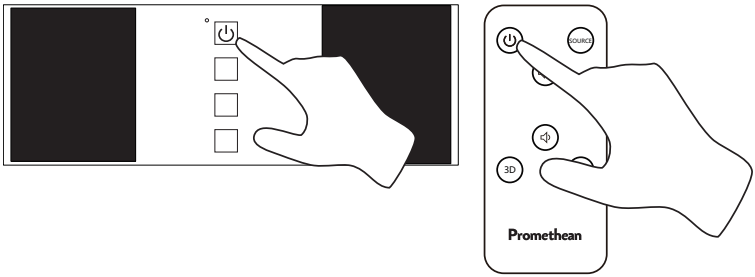

Configurazione di ActivConnect G-Series

Questo prodotto è un accessorio opzionale.

1

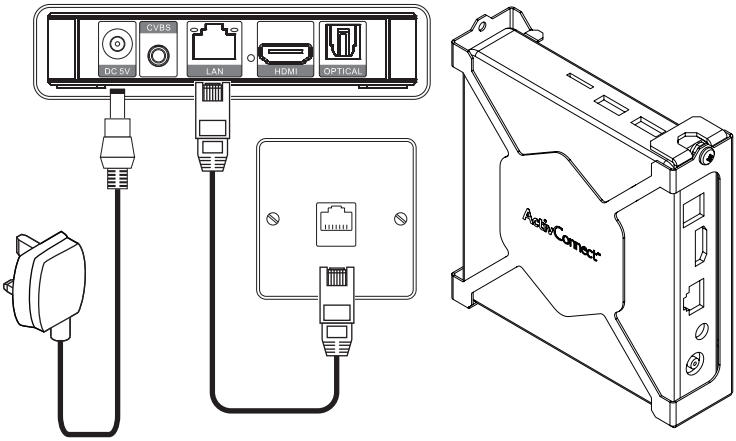

2

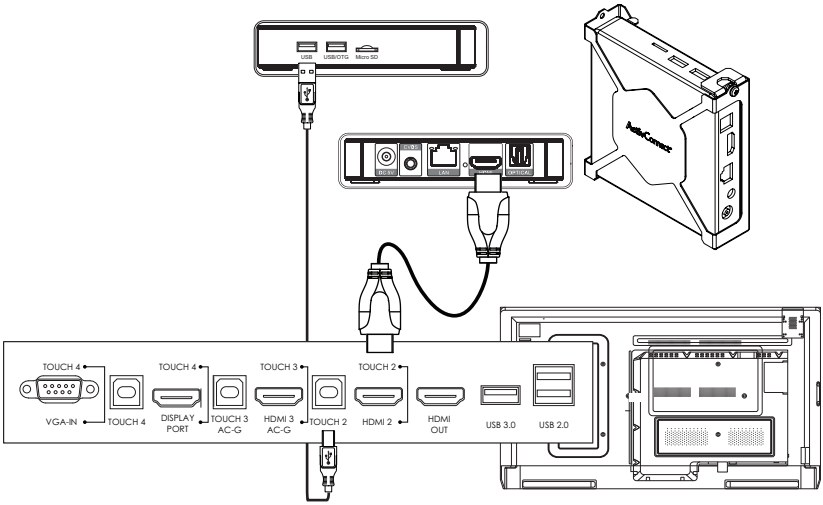

Attivazione di OPS-M, ActivConnect OPS-G e ActivConnect G-Series

1

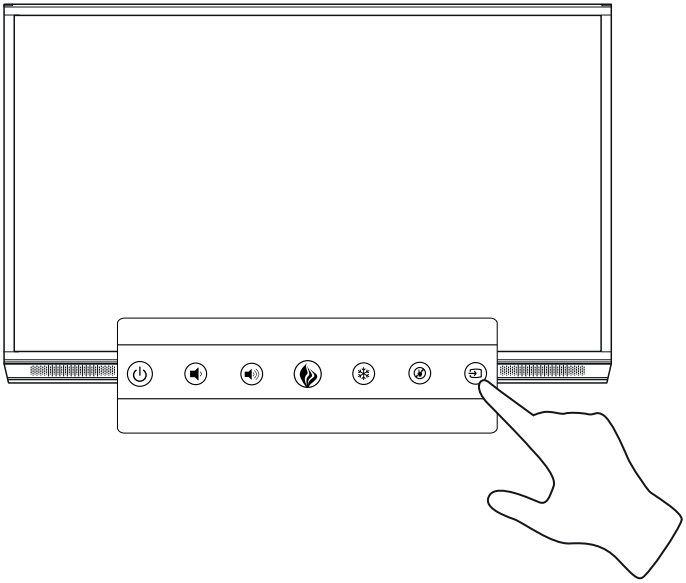

2

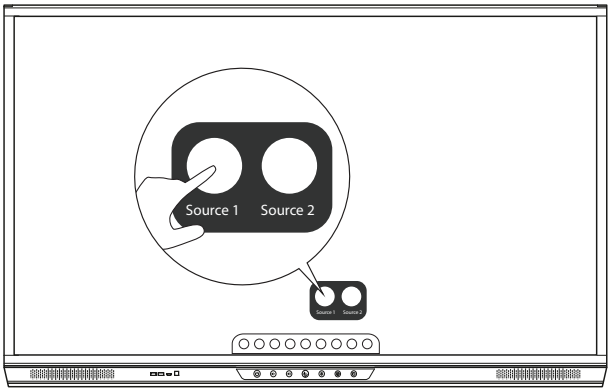

Connessione di Promethean Chromebox in corso

Questo prodotto è un accessorio opzionale.

1

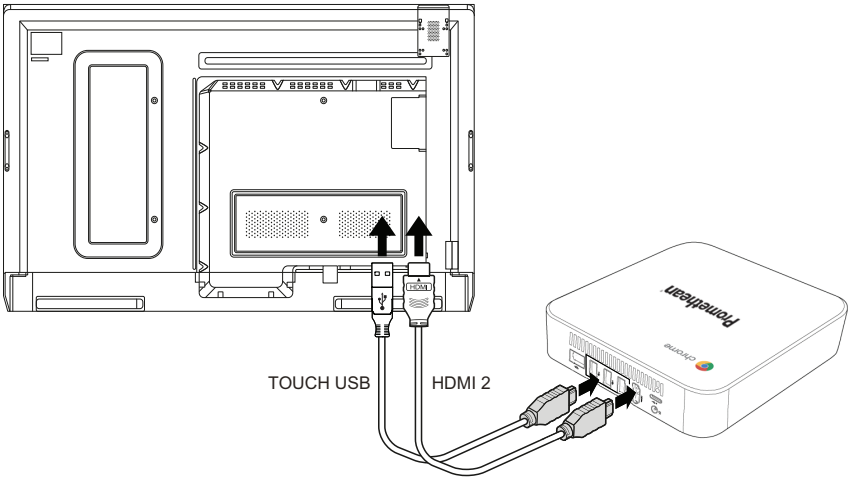

Attivazione di Promethean Chromebox in corso

Questo prodotto è un accessorio opzionale.

1

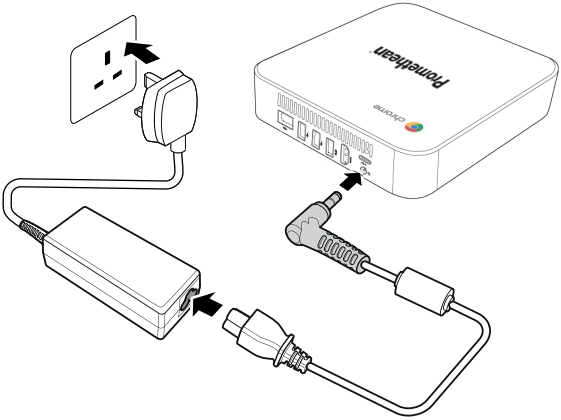

2

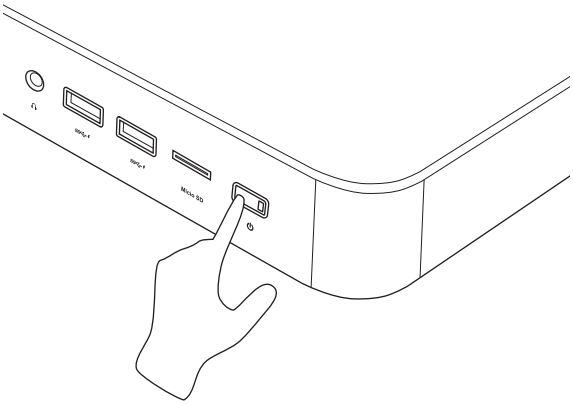

Connessione di un laptop o computer a ActivPanel

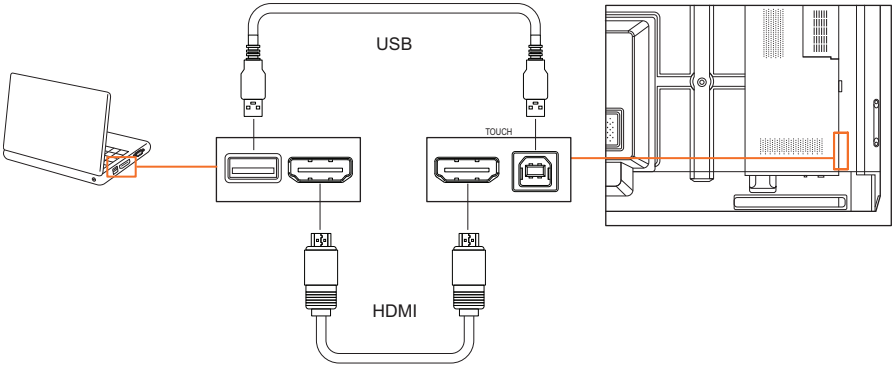

Selezione di una sorgente HDMI su ActivPanel

1

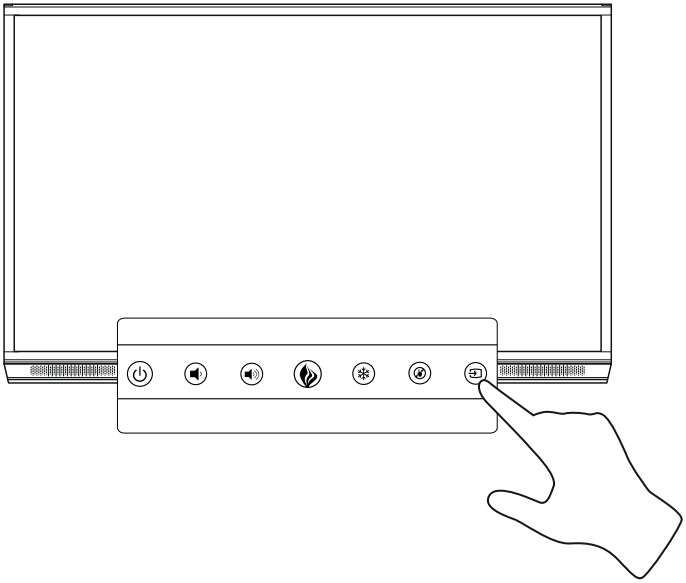

2

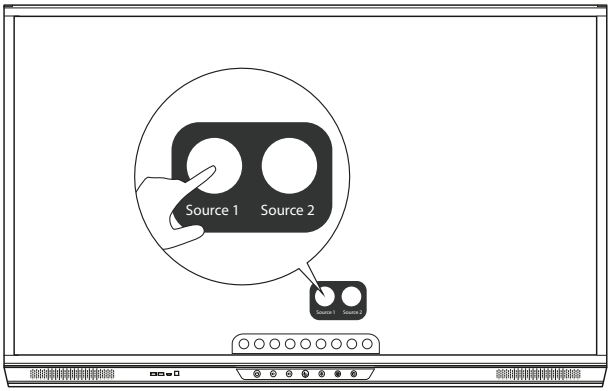

Connessione a Internet su ActivPanel

1

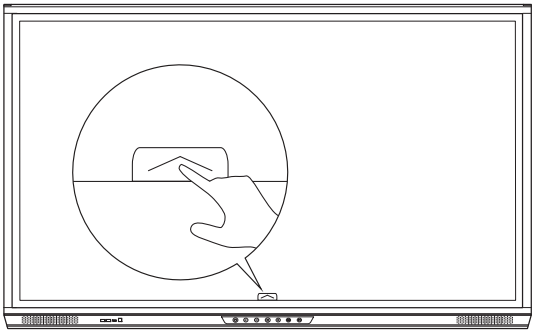

2

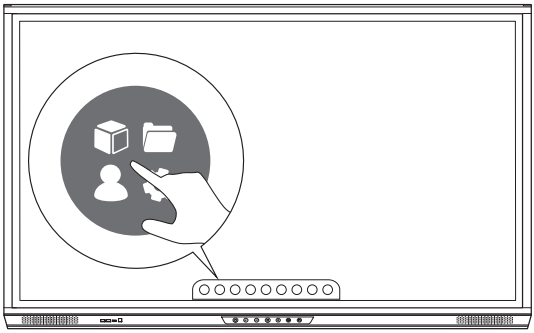

3

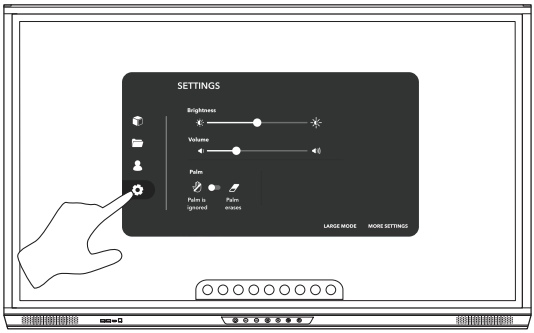

4

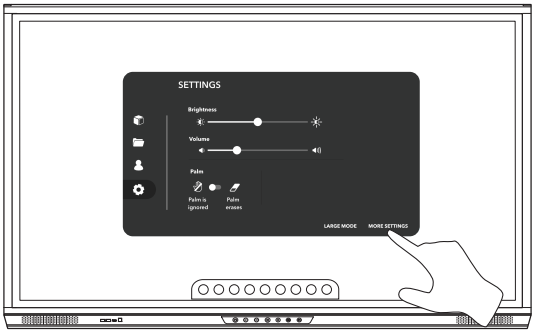

Connessione a una rete wireless

1. Selezionare **Wi-Fi**.
2. Attiv**Wi-Fi**are .
3. Selezionare la rete a cui si desidera connettersi.

Modifica delle impostazioni del proxy di rete

1. Selezionare **Configurazione Ethernet** > **Proxy** > **Manuale**.
2. Inserire i dettagli proxy rilevanti.
3. Selezionare **Connetti**.

Funzionamento

Uso della funzionalità touch su ActivPanel

Spostamento degli oggetti

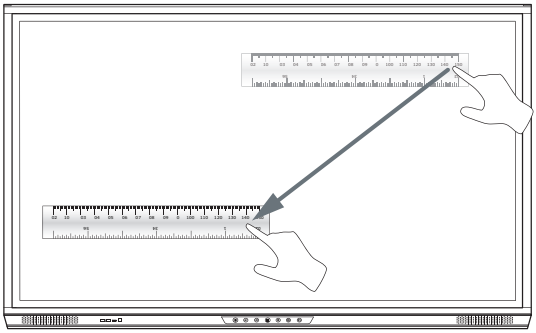

Rotazione degli oggetti

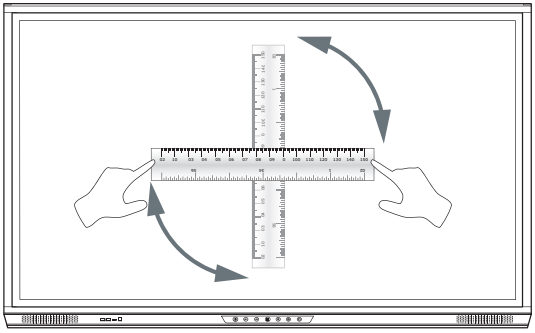

Ingrandimento degli oggetti

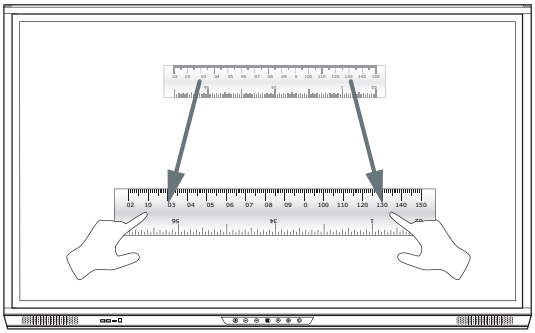

Informazioni sul menu

Icona	Nome	Descrizione
	Indietro	Passa alla schermata precedente.
	Armadietto	Include i seguenti sotto menu: • App (fornisce accesso a tutte le applicazioni) • File (fornisce accesso a tutti i file) • Utenti (fornisce codici QR per collegare i profili utente a ActivPanel) • Impostazioni (fornisce l'accesso alle ActivPanel impostazioni come luminosità, volume e lingua)
	Home	Apre il menu principale.
	Lavagna	Trasforma lo schermo in una lavagna bianca interattiva.
	Acquisisci	Cattura uno screenshot della schermata corrente.
	Annota	Aggiunge uno strato di disegno sopra lo schermo corrente.
	Origine	Cambia la sorgente di input.
	ActivCast	Avvia il ActivCast software.
	App recenti	Appre il menu delle App.

Accedere al menu

Per accedere al menu, è possibile eseguire le seguenti operazioni:

- Toccare la freccia del menu nella parte inferiore o laterale dello schermo
- Premere il pulsante del menu nella parte davanti dell'ActivPanel o del telecomando

1

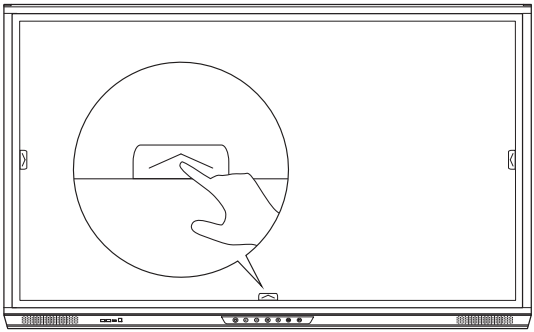

2

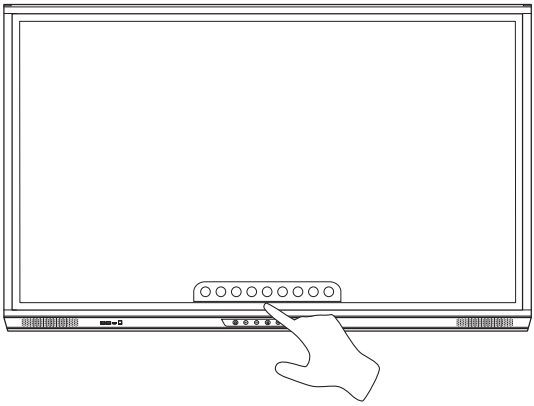

Apertura delle app

1

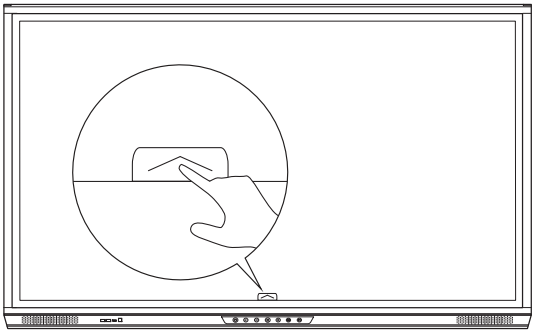

2

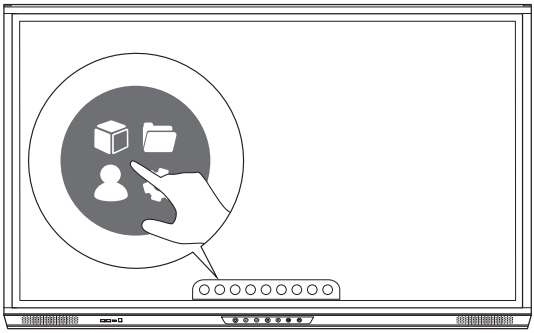

3

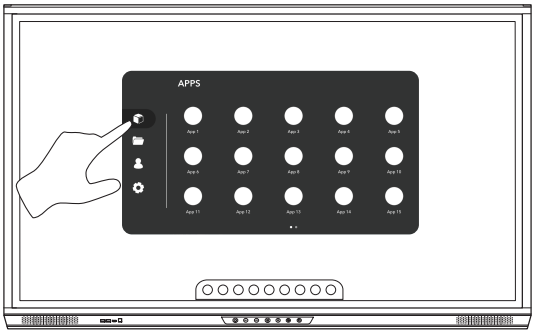

Visualizzazione e gestione dei file

1

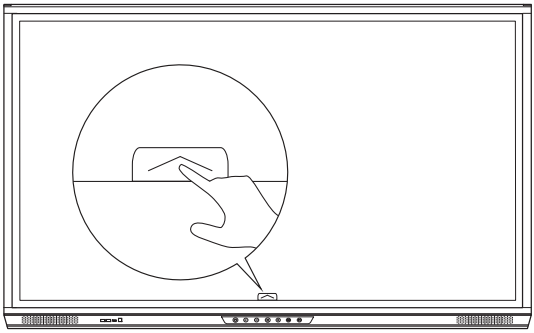

2

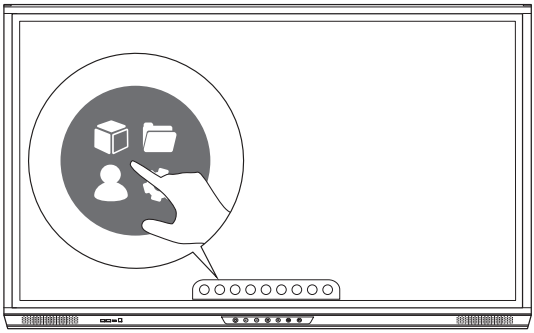

3

Modifica delle impostazioni

1

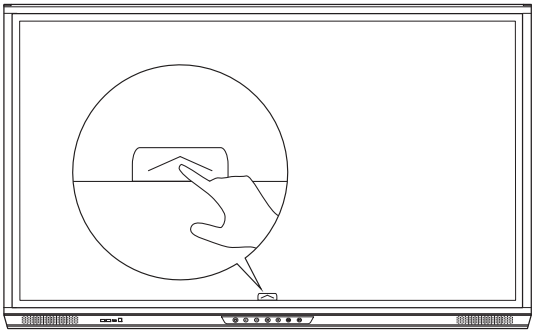

2

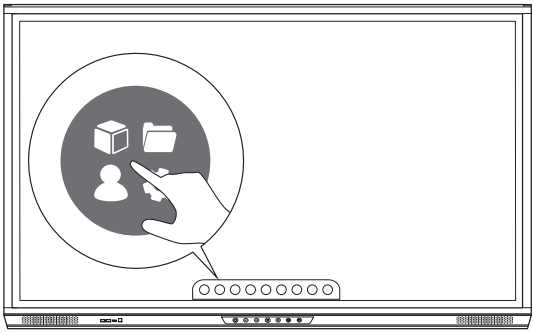

3

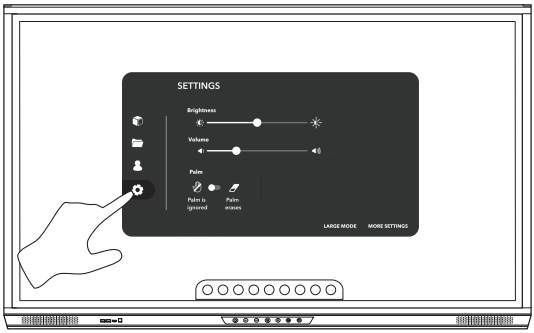

4

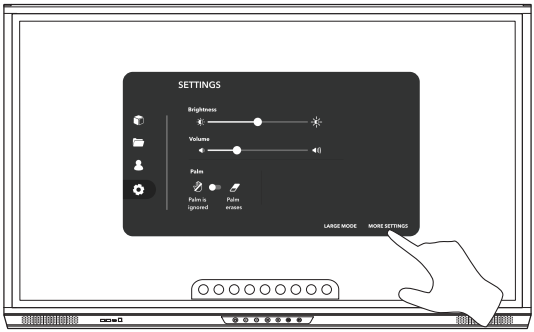

Aggiornamento del ActivPanel firmware

1

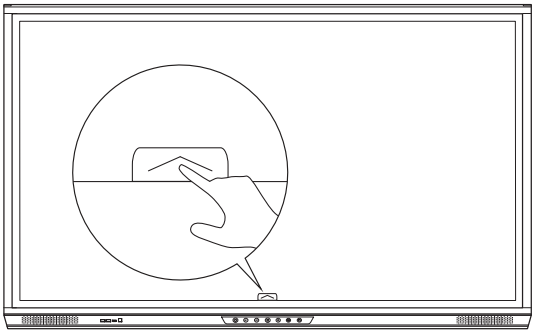

2

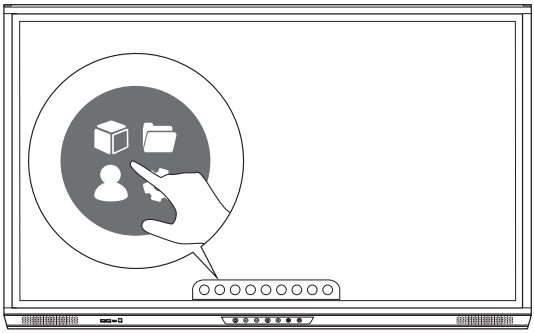

3

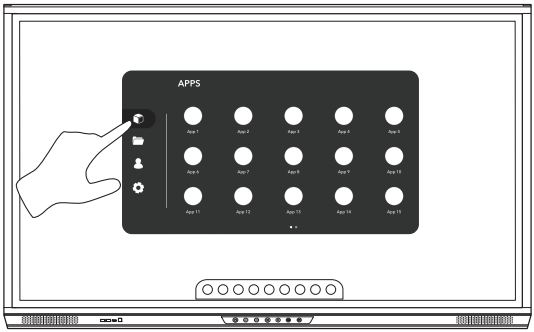

4

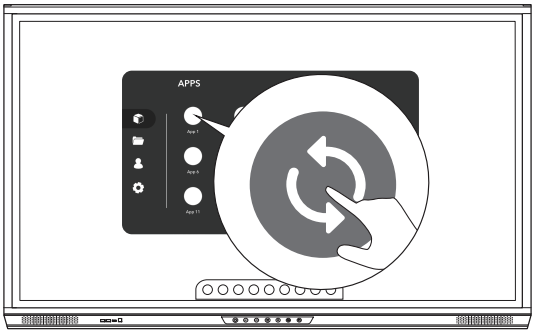

Garanzia, registrazione e supporto

Garanzia

- Promethean ha grande fiducia nella qualità dei propri prodotti e, a supporto di questa qualità, offre un'eccellente garanzia per parti e materiali, forniti come privi di difetti a partire dalla data di installazione (se la garanzia viene registrata). Per visualizzare le informazioni di garanzia valide per la regione di residenza, visitare il sito https://www.prometheanworld.com/activcare
- L'installazione di questo prodotto deve essere effettuata da un installatore qualificato Promethean o altro installatore qualificato. Promethean non si fa carico della garanzia per eventuali danni derivanti da un'installazione errata.
- Questo prodotto è stato progettato e fabbricato per operare all'interno di limiti di progettazione definiti.
- L'utilizzo di componenti non forniti da Promethean o il mancato rispetto dei requisiti minimi potrebbe ridurre le prestazioni e annullare la validità della garanzia.

Registrazione

- Per ottenere il massimo dalla garanzia standard offerta o se è stata acquistata la garanzia avanzata ed è necessario attivarla, registrare il prodotto entro 90 giorni dall'installazione sul sito: http://registration.prometheanworld.com

Supporto

- Se il prodotto Promethean presenta un guasto, visitare il nostro portale di assistenza per consultare le operazioni di risoluzione dei problemi basilari: https://support.prometheanworld.com
- Se la procedura di risoluzione dei problemi non corregge il guasto, contattare il supporto tecnico Promethean tramite il portale di assistenza: https://support.prometheanworld.com/contact

Risoluzione dei problemi

ActivPanel

Se ActivPanel non funziona correttamente, controllare la seguente tabella prima di contattare il Supporto tecnico.

Problemi	Soluzioni
Nessun suono	• Provare ad aumentare il volume degli altoparlanti. • Verificare che ActivPanel non sia spento. • Verificare il livello del volume di ActivPanel. • Assicurarsi che sia selezionato l'ingresso corretto. • Assicurarsi che i cavi siano collegati correttamente.
Telecomando non funziona	• Accertarsi che le batterie siano inserite correttamente. • Rimuovere le batterie e pulire i terminali nel telecomando e le estremità delle batterie. • Se il reinserimento della batteria non ha alcun effetto, sostituirla.
Alimentazione mancante	• Assicurarsi che il cavo di alimentazione CA sia collegato in modo sicuro a una presa di corrente. • Assicurarsi che la presa CA sia collegata correttamente. • Provare a collegare un altro dispositivo alla presa di alimentazione per accertarsi che sia presente corrente elettrica.

ActivSoundBar

Questo prodotto è un accessorio opzionale.

Se ActivSoundBar non funziona correttamente, controllare la seguente tabella prima di contattare il Supporto tecnico.

Problemi	Soluzioni
Nessun suono	• Provare ad aumentare il volume degli altoparlanti. • Verificare che ActivSoundBar non sia spento. • Verificare il livello del volume di ActivSoundBar. • Assicurarsi che sia selezionato l'ingresso corretto. • Assicurarsi che i cavi siano collegati correttamente.
Il telecomando non funziona	• Assicurarsi che la batteria sia inserita correttamente. • Rimuovere la batteria, premere i pulsanti una o due volte, reinserire la batteria e provare di nuovo. • Se il reinserimento della batteria non ha alcun effetto, sostituirla.
Alimentazione mancante	• Assicurarsi che il cavo di alimentazione CA sia collegato in modo sicuro a una presa di corrente. • Assicurarsi che il cavo di alimentazione CA sia collegato in modo sicuro al connettore di alimentazione. • Provare a collegare un altro dispositivo alla presa di alimentazione per accertarsi che sia presente corrente elettrica.
L'altoparlante emette dei ronzii	• Assicurarsi che entrambe le estremità del cavo audio siano collegate correttamente. • Testare ActivSoundBar con un altro cavo audio. • Testare ActivSoundBar con un altro dispositivo audio.

Elenco delle parti funzionali

Nome parte	Numero parte
AP5 3M Mains Cable EU	AP5-CB-MAINS-EU
AP5 3M Mains Cable US	AP5-CB-MAINS-US
AP5 3M Mains Cable AP	AP5-CB-MAINS-AP
AP5 3M Mains Cable CN (AP)	AP5-CB-MAINS-CN-1
AP5 3M Mains Cable CN (CN)	AP5-CB-MAINS-CN-2
AP5 3M Mains Cable ZA	AP5-CB-MAINS-ZA
AP7 Pen Titanium	AP7-PEN-B
AP7 Eraser	AP7-ERASER-B
AP Remote Control	AP-REMOTE-CONTROL

TP-3011-IT-V02 ©2019 Promethean Limited. Tutti i diritti riservati. La disponibilità dei prodotti può variare a seconda del paese. Le specifiche del prodotto sono soggette a modifiche senza preavviso.